Pontiac Trans Sport
Chevrolet Lumina APV
Oldsmobile Silhouette
1990-1996

© 2007 Cars & Stripes ☎ 05031/515551

Modellgeschichte des Pontiac Trans Sport (Lumina APV/Oldsmobile Silhouette)

1996 Pontiac Trans Sport

Als die Pontiac-Version des GM Minivan 1990 vorgestellt worden ist, teilte dieser das grundlegende Design mit dem Oldsmobile Silhouette und dem Chevrolet Lumina APV. Alle wurden mit dem 3,1l V6 Motor mit einer 3-Gang Automatik angeboten. Die Karosserie (1990-1996) besteht aus einem Fiberglas-ähnlichen Kunststoffmaterial, welches kleinere Anstöße ohne Beschädigungen über sich ergehen lassen soll. Der Trans Sport und der Lumina konnten mit 5, 6 oder 7 Sitzen bestellt werden. Nur beim Silhouette sind 7 Sitzplätze Standardausstattung.

Wichtige Änderungen im Jahresüberblick

Da sich die drei Versionen von GM im Detail in der Modellentwicklung unterschieden haben, listen wir an dieser Stelle nur die markantesten Punkte auf!

1991: Alle Modelle erhalten eine Edelstahl-Auspuffanlage.

1992: Alternativ zum 3,1l Motor gibt es nun einen 3,8l Motor mit einem neuen 4-Gang Automatikgetriebe.

1993: In diesem Jahr gibt es erstmals eine offizielle Export-Version für den europäischen Markt. Zum einen den 2,3l Quad 4 Motor mit Schaltgetriebe (diese Kombination wurde aus dem Pontiac Grand Am 1993) adaptiert. Diese Variante wird in den USA nicht angeboten! Zum zweiten kann man auch den 3,8l mit 4-Gang Automatik als Export-Version bestellen.

1994: Der Trans Sport (USA) und der Lumina APV erhalten eine neue Frontmaske und Scheinwerfer. Das gesamte Fahrzeug wird um 3" (7,62 cm) kürzer. Der Oldsmobile Silhouette und die Export-Versionen werden weiter mit der alten Front gebaut. Weiterhin erhalten alle Modelle Beifahrerairbags und integrierte Kindersitze bei den Ausführung mit 7 Sitzen.

1996: Der neue 3,4l V6 Motor wird eingeführt und ist ab sofort, in den USA, der einzige verfügbare Motor. In Europa wird in diesem Jahr zusätzlich noch der 2.3l Quad 4 Motor angeboten.
Gleichzeitig ist das Modelljahr 1996 das letzte Jahr für diese Serie des Minivan von GM.

© 2007 Cars & Stripes ☎ 05031/515551

Wichtige Anmerkungen, bevor Sie diesen Katalog benutzen:

In diesem Katalog benutzen wir die Fahrzeugbezeichnungen Pontiac Trans Sport/Chevrolet Lumina APV/ Oldsmobile Silhouette synonym, d.h. in der Regel passen alle Bauteile für alle drei Fahrzeuge, auch wenn dies nicht extra erwähnt wird. Nur Teile der Innenausstattung und diverse Karosserieteile unterscheiden sich. Bitte lassen Sie sich gegebenenfalls von uns beraten! Alle Jahresangaben in diesem Katalog beziehen sich auf das **Modelljahr** Ihres Fahrzeuges. Dieses läßt sich leicht der Fahrgestellnummer entnehmen (siehe unten). Bitte lassen Sie sich nicht von der, eventuell abweichenden, Angabe über ein Erstzulassungsdatum irritieren. Diese ist für die Ersatzteilbestellung unerheblich. Eine weitere Schwierigkeit ergibt sich aus folgender Tatsache: Der Pontiac Trans Sport ist im Jahre 1990 zu erstenmal in den USA angeboten worden. Ab Modelljahr 1992 gibt es eine Exportvariante speziell für den europäischen Markt. Dieses Modell ist im Prinzip baugleich, mit der in den USA angebotenen Variante, bis auf spezielle Erfordernisse für den europäischen Markt, wie modifizierte Hauptscheinwerfer, Blinker- und Rückleuchten. Mit dem Modelljahr 1994 wurde in den USA das Nachfolgemodell angeboten. In Europa (also als Exportvariante) wurde weiterhin das alte Modell verkauft. Das heißt, daß es ab 1994 bis 1996 zwei verschiedene Karosserievarianten des Pontiac Trans Sports gibt! Ab Modelljahr 1997 gibt es das neueste Modell des Pontiac Trans Sport, sowohl als US- als auch Europamodell.

Bitte achten Sie daher genau auf Angaben im Text bezüglich verschiedener Optioncodes:

Optioncode-Aufkleber

Den nachfolgenden "Optioncode"-Aufkleber finden Sie, falls noch vorhanden, bei Ihrem Pontiac Trans Sport/Chevrolet Lumina APV/Oldsmobile Silhouette, auf der Innenseite des Handschuhfaches. Dieser Aufkleber gibt uns alle Informationen, wie Getriebetyp, Bremsanlage, Achsen, Farbcode usw. Falls möglich sollten Sie diesen Aufkleber einmal vorsichtig ablösen und kopieren. (Bitte bringen Sie diesen dann wieder, an der dafür vorgesehen Stelle, an. Der nächste Besitzer wird es Ihnen danken!) Die dreistelligen Optioncode (siehe Nr. 4) werden in unserem Katalog manchmal im Text erwähnt (zum Beispiel MD8 (Getriebe TH700) oder JB5 (Bremsanlage).

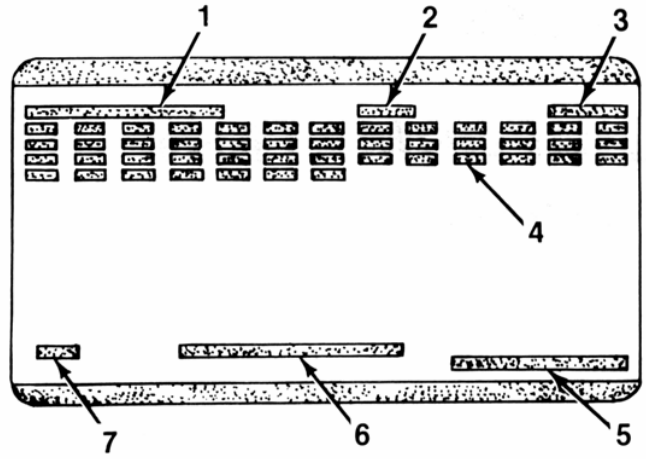

1. Fahrgestellnummer (VIN)
2. Radstand
3. Modelcode
4. Optioncode Liste
5. Bestellnummer (nur für d. Werksinternen Gebrauch)
6. Farbcode der Außenlackierung
7. Art der Lackierung (verwendete Technik)

Fahrgestellnummer

(auch Fahrzeug-Ident.-nummer)

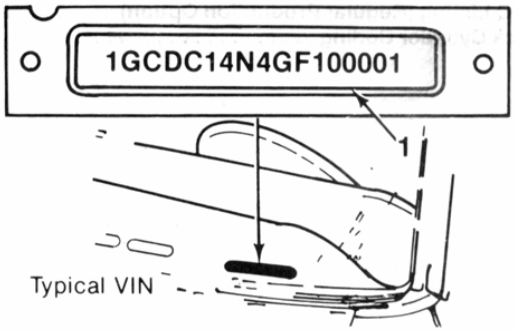

Die Fahrgestellnummer bzw. Fahrzeug-Ident. Nummer finden Sie in Ihrem KFZ-Brief oder KFZ-Schein in Zeile 4. Des weiteren finden Sie Ihre Fahrgestellnummer noch einmal hinter der Windschutzscheibe auf einem Blechschild (von außen sehr gut zu sehen). Diese Position der Fahrgestellnummer ist Standard bei jedem US-Fahrzeug ab Modelljahr 1980.

Die 10. Stelle von links gelesen gibt das korrekte Modelljahr an. Nachfolgend eine Auflistung:

A = 80	G = 86	N = 92	W = 98	4 = 04
B = 81	H = 87	P = 93	X = 99	5 = 05
C = 82	J = 88	R = 94	Y = 00	
D = 83	K = 89	S = 95	1 = 01	
E = 84	L = 90	T = 96	2 = 02	
F = 85	M = 91	V = 97	3 = 03	

Export- oder US-Modell?

Diese Frage wird in unserem Katalog häufig gestellt. Sie sollten sich von vornherein vergewissern, ob es sich bei Ihrem Fahrzeug um ein für den europäischen Markt (also Export) produziertes Model handelt oder eine US-Modell, welches von freien Importeuren nach Europa gebracht worden ist. Hier ein paar Hinweise:

- Ein Fahrzeug mit dem 2,3 Liter Motor ist IMMER ein Export-Modell.

- Ein Fahrzeug mit dem 3,1l Liter Motor ist IMMER ein US-Modell.

- Die **Modelljahre 90-91** sind immer US-Modelle, da es zu diesem Zeitpunkt noch keine Export Varianten gab.

- Für das **Modelljahr 92** gibt es leider keine einfache Unterscheidungsmöglichkeit. Zum Beispiel könnten Sie prüfen, ob Ihr Rückscheinwerfer in der Heckklappe (Export) oder direkt neben dem Kennzeichen (US-Modell) sitzt. Beachten Sie hierzu bitte die Abbildungen in dem entsprechenden Katalogteil.

- In den **Modelljahren 93-96** gibt die Fahrgestellnummer deutlich Auskunft darüber, ob es sich um ein Export- oder US-Modell handelt:
  Die 12. Stelle von links gelesen: 2 = US-Modell
  3 = Export Modell

© 2007 Cars & Stripes ☎ 05031/515551

Unsere Öffnungszeiten

Montag bis Freitag 09.00-18.00 Uhr

Tel.: 05031-515551

Rund um die Uhr können Sie Ihre Anfrage oder Bestellung per Fax aufgeben:
Fax.: 05031-515552

oder Sie besuchen uns im Internet:
Internet: www.cars-stripes.com

So erreichen Sie uns:

Verlassen Sie die Autobahn A2 (im Norden von Hannover) Ausfahrt Wunstorf-Luthe. Fahren Sie auf der Bundesstraße 441 Richtung Wunstorf bis zu der Ausfahrt „Gewerbepark“ (auch Steinhude und Luthe). Biegen Sie links ab, Richtung Gewerbepark „Wunstorf Süd“. Vorbei an „Marley“ und „Fulgurit“. Hinter dem „LIDL“-Vertriebszentrum biegen Sie rechts ab in die Albert-Einstein-Str. Sie finden uns nach ca. 500m auf der rechten Seite.

Gliederung: (klicken Sie bitte auf die Rubriken)

1. Filter ____ Seite 7

2. Keil-, Keilrippenriemen und Zubehör ____ Seite 9

3. Bremsenersatzteile ____ Seite 10

4. Zündungsersatzteile ____ Seite 17

5. Fahrzeugelektrik ____ Seite 21

6. Schalter, diverse ____ Seite 25

7. Sensoren, Geber und Relais ____ Seite 27

8. TBI-Einspritzanlage 3,1l V6 ____ Seite 31

9. Motorersatzteile ____ Seite 32

10. Motordichtungen ____ Seite 42

11. Sonderteil 2,3l Motor ____ Seite 47

12. Heizung und Kühlung ____ Seite 55

13. Getriebeersatzteile ____ Seite 68

14. Lenkungsersatzteile ____ Seite 74

15. Fahrwerk ____ Seite 78

16. Karosseriedichtungen ____ Seite 84

17. Karosserieteile ____ Seite 85

18. Lampen und Scheinwerfer ____ Seite 91

19. Spiegel und Spiegelgläser ____ Seite 101

20. Scheibenwischersystem ____ Seite 102

21. Diverses ____ Seite 104

22. Auspuffersatzteile ____ Seite 111

23. Allgemeine Informationen ____ Seite 116

!Beachten Sie auch unser Stichwortverzeichnis am Ende dieses Kataloges!

© 2007 Cars & Stripes ☎ 05031/515551

Filter

Ölfilter

		Preise per Stück
2,3l	Bj. 93-96	Best.Nr. 10-2313
3,1l	Bj. 90-95	Best.Nr. 10-2572
3,4l	Bj. 96	Best.Nr. 10-2313
3,8l	Bj. 92-95	Best.Nr. 10-2313

Ölablassschraubendichtungen

sollte bei jedem Ölwechsel ersetzt werden!		*Preis per Stück*
2,3l	Bj. 93-96	Teil der Ablassschraube
3,1l	Bj. 90-94	Best.Nr. 10-1959
	Bj. 95	Teil der Ablassschraube
3,4l	Bj. 96	Teil der Ablassschraube
3,8l	Bj. 92-94	Best.Nr. 10-1959
	Bj. 95	Teil der Ablassschraube

Ölablassschraube

		Preis per Stück
2,3l	Bj. 93-96	Best.Nr. 12-1823*
3,1l	Bj. 90-94	Best.Nr. 10-1845
	Bj. 95	Best.Nr. 12-1823*
3,4l	Bj. 96	Best.Nr. 12-1823*
3,8l	Bj. 92-94	Best.Nr. 10-2126
	Bj. 95	Best.Nr. 12-1823*

**inklusive Dichtung*

Luftfilter

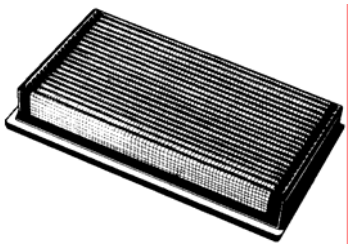

		Preise per Stück
2,3l	Bj. 93-96	Best.Nr. 12-1213
3,1l	Bj. 90-95	Best.Nr. 10-2573
3,4l	Bj. 96	Best.Nr. 12-1525
3,8l	Bj. 92-95	Best.Nr. 12-1525

Kraftstofffilter

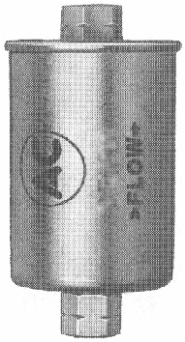

		Preis per Stück
2,3l	Bj. 93-96	Best.Nr. 12-1223
3,1l	Bj. 90-91	Best.Nr. 12-1224
	Bj. 92-95	Best.Nr. 12-1223
3,4l	Bj. 96	Best.Nr. 12-1223
3,8l	Bj. 92-95	Best.Nr. 12-1223

© 2007 Cars & Stripes ☎ 05031/515551

Filter

PCV-Ventil

Ventil für die Kurbelwellengehäuseentlüftung (sitzt im Ventildeckel)

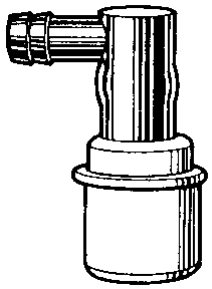

		Preis per Stück
2,3l	Bj. 93-96	siehe unten
3,1l	Bj. 90-95	Best.Nr. 10-2574
3,4l	Bj. 96	Best.Nr. 10-2575
3,8l	Bj. 92-95	Best.Nr. 10-2575

Anstelle des klassischen PCV-Ventils gibt es beim 2,3l Quad Motor einen "Öl-Separator".

		Preis per Stück
Position 1	Öl-Separator	Best.Nr. 12-2067
Position 2	Sensor (Heizung)	Best.Nr. 12-2173
Position 3	Schlauch (Meterware)	Best.Nr. 10-3202
Position 4	Schlauch	Best.Nr. 12-2174
Position 5	Schlauch	Bitte anfragen!

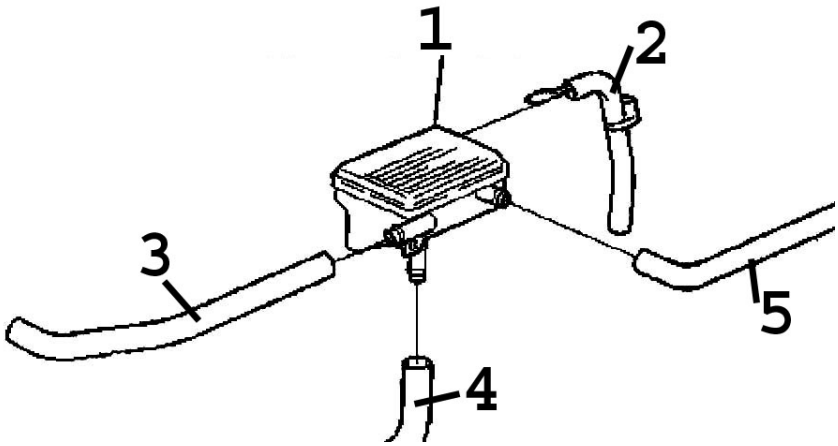

Gummitülle für obiges PCV-Ventil

(sitzt im Ventildeckel)

		Preis per Stück
3,1l	Bj. 90-95	Best.Nr. 12-2052
3,4l	Bj. 96	Best.Nr. 12-2053
3,8l	Bj. 92-95	Best.Nr. 12-2076

© 2007 Cars & Stripes ☎ 05031/515551

Keil-, Keilrippenriemen und Zubehör

Die folgenden Keilrippenriemen sind nur für Fahrzeuge mit Klimaanlage!

			Preis per Stück
2,3l	Bj. 93-96	Lichtmaschine + Klimakompressor (1145mm)	Best.Nr. 12-1449
		Pumpe für Servolenkung (510mm)	Best.Nr. 12-1445
3,1l	Bj. 90-95	alle Aggregate (1765mm)	Best.Nr. 12-1487
3,4l	Bj. 96	mit 140AH-Lichtmaschine (1790mm)	Best.Nr. 12-1435
3,8l	Bj. 92-95	alle Aggregate (2605mm)	Best.Nr. 12-1488

Spannvorrichtung für obige Keilrippenriemen

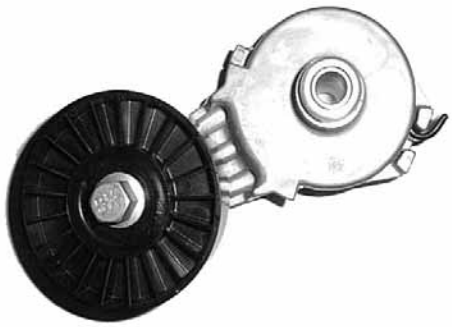

		Preis per Stück
2,3l	Bj. 93-96	Best.Nr. 12-1452
3,1l	Bj. 90-95	Best.Nr. 12-1255
3,4l	Bj. 96	Best.Nr. 12-1255
3,8l	Bj. 92-95	Best.Nr. 12-1129

Altermativ können Sie bei folgenden Modellen auch nur die Laufrolle bestellen:

Laufrolle, einzeln

		Preis per Stück
3,8l	Bj. 92-95	Best.Nr. 12-2175

Hier sehen Sie den Verlauf der Aggregatantriebsriemen:

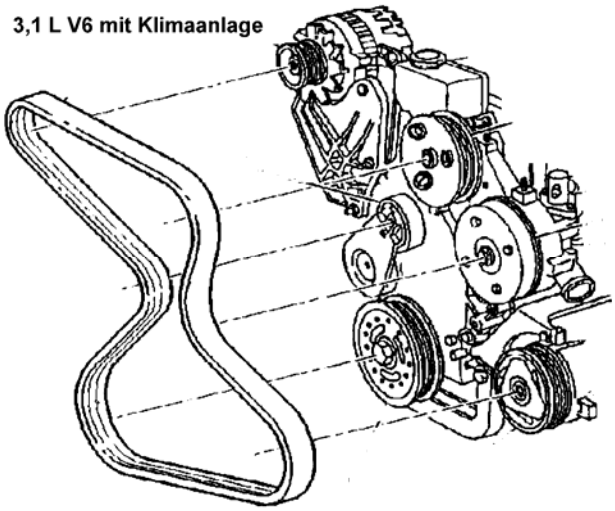

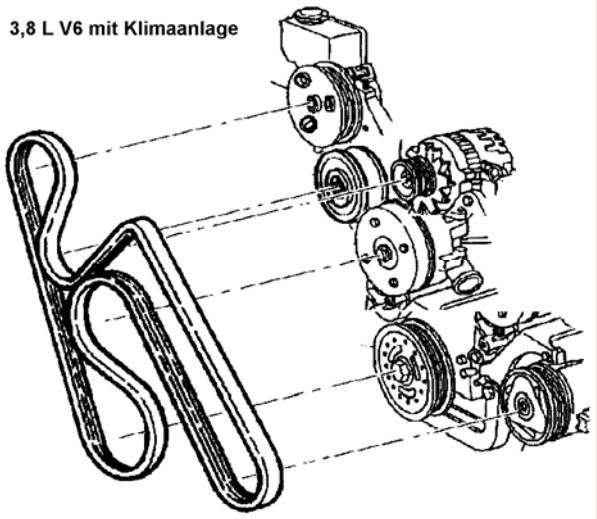

Bremsenersatzteile

Bremsbeläge, vorn

(komplett für 1 Achse, d.h. 4 Stück)

normale Qualität	*Preise per Satz*
Bj. 90-91	Best.Nr. 12-1241
Bj. 92-93	Best.Nr. 12-1242
Bj. 94-96	Best.Nr. 12-1245

Premium Qualität (Markenhersteller)	*Preise per Satz*
Bj. 90-91	Best.Nr. 12-1241H
Bj. 92-93	Best.Nr. 12-1242H
Bj. 94-96	Best.Nr. 12-1245H

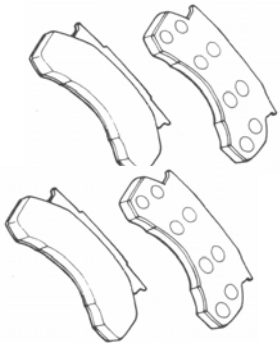

Bremsbeläge (hinten)

(komplett für eine Achse, d.h. 4 Stück)		*Preis per Satz*
Bj. 90-91	alle Modelle	Best.Nr. 12-1233
Bj. 92-96		Best.Nr. 12-1234

gegebenenfalls mitbestellen:

Federnsatz für Bremsbacken

Satz für eine Achse (links und rechts)		*Preis per Satz*
Bj. 90-91	alle Modelle	Best.Nr. 12-1270
Bj. 92-96	alle Modelle mit Trommelbremse hinten	Best.Nr. 12-1240

12-1270

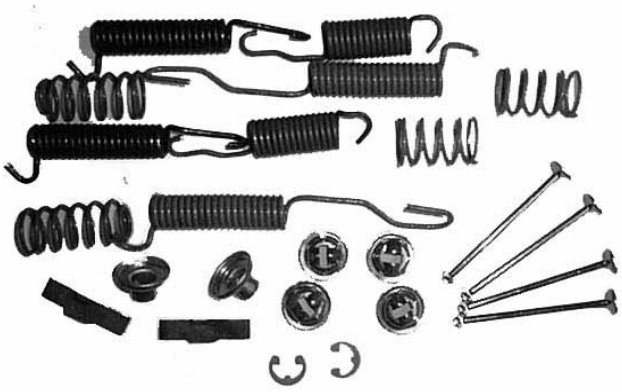

12-1240

Einsteller für Bremsbacken

Dieser Einsteller ist nicht im obigen Federnsatz enthalten!

		Preis per Stück
Bj. 90-91	links	Best.Nr. 12-2055
	rechts	Best.Nr. 12-2056
Bj. 92-96	links	Best.Nr. 12-2057
	rechts	Best.Nr. 12-2058

12-2055

© 2007 Cars & Stripes ☎ 05031/515551

Bremsenersatzteile

Bremsscheiben, vorn

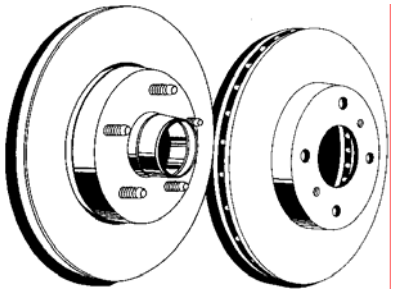

normale Qualität	*Preis per Stück*
Bj. 90-91	Best.Nr. 12-1229
Bj. 92-96	Best.Nr. 12-1230

Premium Qualität (Markenhersteller)	*Preis per Stück*
Bj. 90-91	Best.Nr. 12-1229H
Bj. 92-96	Best.Nr. 12-1230H

Bremstrommeln

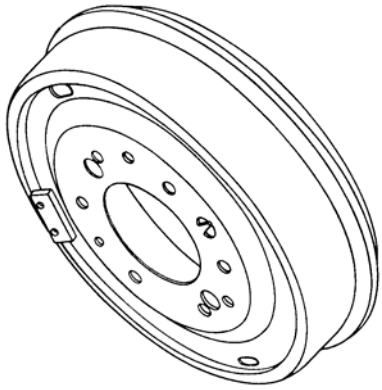

	Preis per Stück
Bj. 90-96	Best.Nr. 12-1228

Radbremszylinder

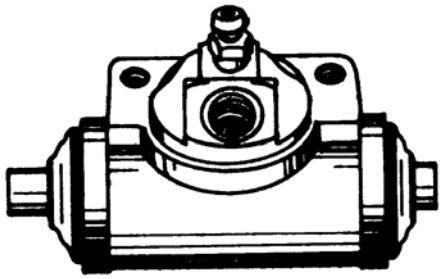

		Preis per Stück
Bj. 90-91	links	Best.Nr. 12-1231
	rechts	Best.Nr. 12-1231
Bj. 92-96	links	Best.Nr. 12-1232
	rechts	Best.Nr. 12-1232

Entlüfterschrauben für Radbremszylinder

Diese Entlüfterschrauben sind im Lieferumfang der obigen Radbremszylinder enthalten!

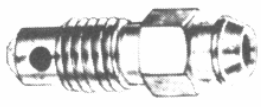

		Preis per Stück
Bj. 90-96	alle Modelle	Best.Nr. 12-1590

Bremsenersatzteile

Hauptbremszylinder

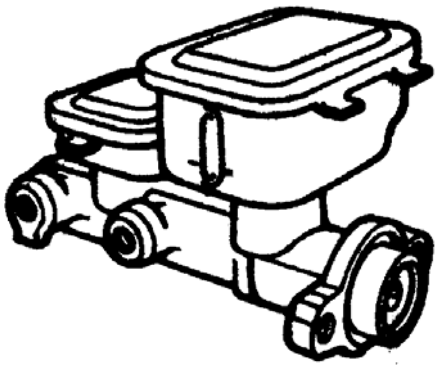

		Preis per Stück
Bj. 90-91	alle Modelle	Best.Nr. 12-1268
Bj. 92-96	alle Modelle	Best.Nr. 12-1269

alternativ:

Überholungskit/Dichtsatz für Hauptbremszylinder

		Preis per Satz
Bj. 90-96	alle Modelle	Best.Nr. 12-1271

Bremskraftverstärker

		Preis per Stück
Bj. 90	alle Modelle	Best.Nr. 12-1151
Bj. 91-93	alle Modelle	Best.Nr. 12-1152
Bj. 94-96	alle Modelle	Best.Nr. 12-1153

Bremsschläuche

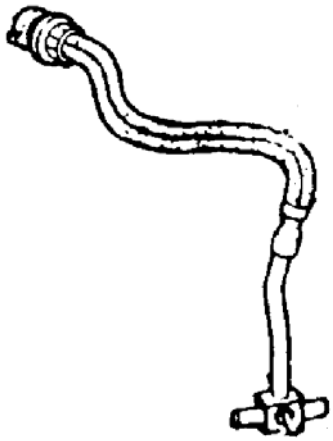

vorn		*Preis per Stück*
Bj. 90-91	links	Best.Nr. 12-1237
	rechts	Best.Nr. 12-1236
Bj. 92-96	links	Best.Nr. 12-1239
	rechts	Best.Nr. 12-1238
hinten		
Bj. 90-96	links	Best.Nr. 12-1235
	rechts	Best.Nr. 12-1235

bei obigen Bremsschläuchen unbedingt mitbestellen:

Dichtring für Bremsschläuche

	Preis per Stück
2 pro Bremsschlauch werden benötigt	Best.Nr. 12-1307

© 2007 Cars & Stripes ☎ 05031/515551

Bremsenersatzteile

Bremssättel

Bitte beachten Sie, dass wir für einige unserer Bremssättel zusätzlich zum Kaufpreis einen Altteilpfand erheben müssen. Diesen Pfand erhalten Sie, nach Eingang des Altteils bei uns, per Scheck oder Überweisung zurück.

vorn		*Preis per Stück*
Bj. 90-91	links	Best.Nr. 12-1122
	rechts	Best.Nr. 12-1121
Bj. 92-93	links	Best.Nr. 12-1124
	rechts	Best.Nr. 12-1123
Bj. 94-96	links	Best.Nr. 12-1158
	rechts	Best.Nr. 12-1157

Ersatzteile für Bremssättel

Entlüfterschrauben für obige Bremssättel (Pos. 4)

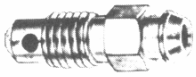

Diese Entlüfterschrauben sind im Lieferumfang der obigen Bremssättel enthalten!

		Preis per Stück
Bj. 90-96	alle Modelle	Best.Nr. 12-1578

Bremssattelschrauben (Position 3)
Sie benötigen zwei Schrauben pro Bremssattel

		Preis per Stück
Bj. 90	Torx T50*	Best.Nr. 12-1579
Bj. 91	Torx T50*	Best.Nr. 12-1580
Bj. 92-96	Inbus 3/8"*	Best.Nr. 12-1581

** Werkzeug zum Lösen der Bremssattelschrauben finden Sie in der Rubrik "Werkzeug".*

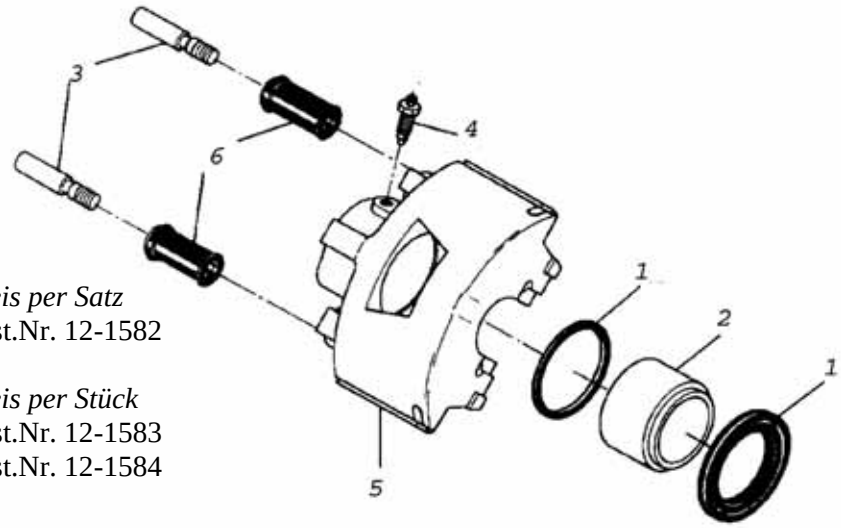

Bremssattelüberholsatz (Positionen 1)
Lieferumfang: Manschette und Dichtring

	Preis per Satz
Bj. 90-96	Best.Nr. 12-1582

Bremssattelkolben (Position 2)	*Preis per Stück*
Bj. 90-91	Best.Nr. 12-1583
Bj. 92-96	Best.Nr. 12-1584

Gummiführung (Position 6)

Lieferumfang 4 Stück	*Preis per Satz*
Bj. 90	Best.Nr. 12-1965
Bj. 91	Best.Nr. 12-1966
Bj. 92-96	Best.Nr. 12-1967

© 2007 Cars & Stripes ☎ 05031/515551

Bremsenersatzteile

Handbremsseile

vorn		*Preise per Stück*
Bj. 90-93	außer 2,3l Modelle	Best.Nr. 12-1266
Bj. 94-96	außer 2,3l Modelle	Best.Nr. 12-1262
Bj. 93-96	2,3l Modelle	Best.Nr. 12-1577
hinten links		
Bj. 90-96	alle Modelle	Best.Nr. 12-1264
hinten rechts		
Bj. 92-96	alle Modelle	Best.Nr. 12-1267
Bj. 90-91	alle Modelle	Best.Nr. 12-2238

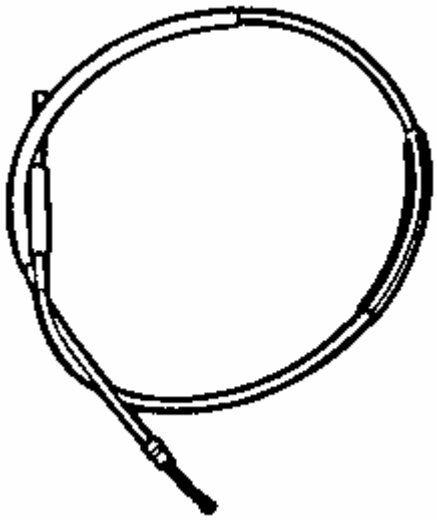

Verbindungsstück für Handbremsseile (Einsteller)

		Preis per Stück
Bj. 90-96	alle Modelle	Best.Nr. 12-2054

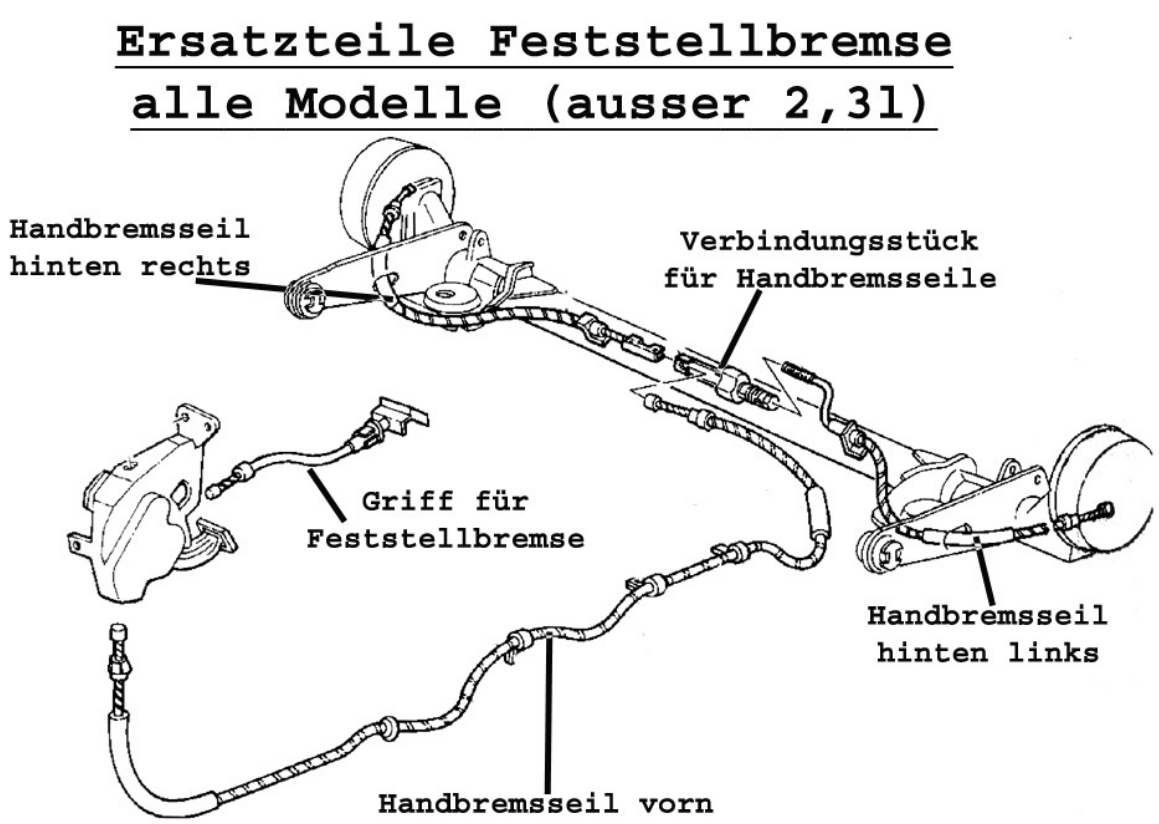

© 2007 Cars & Stripes ☎ 05031/515551

Bremsenersatzteile

Griff für Feststellbremse

		Preis per Stück
Alle <u>außer</u> 2,3l-Modelle	Bj. 90-93	Best.Nr. 12-1683
Alle 2,3l-Modelle (Leder, grau)	Bj. 93-96	Best.Nr. 12-1684

Handbremshebel

Siehe untenstehende Abbildung!

		Preis per Stück
Alle 2,3l-Modelle	Bj. 93-96	Best.Nr. 12-1727

Zugkabel für Handbremshebel

Siehe untenstehende Abbildung! Dieses Zugkabel hat eine Länge von ca. 10cm.

		Preis per Stück
Alle 2,3l-Modelle	Bj. 93-96	Best.Nr. 12-1728

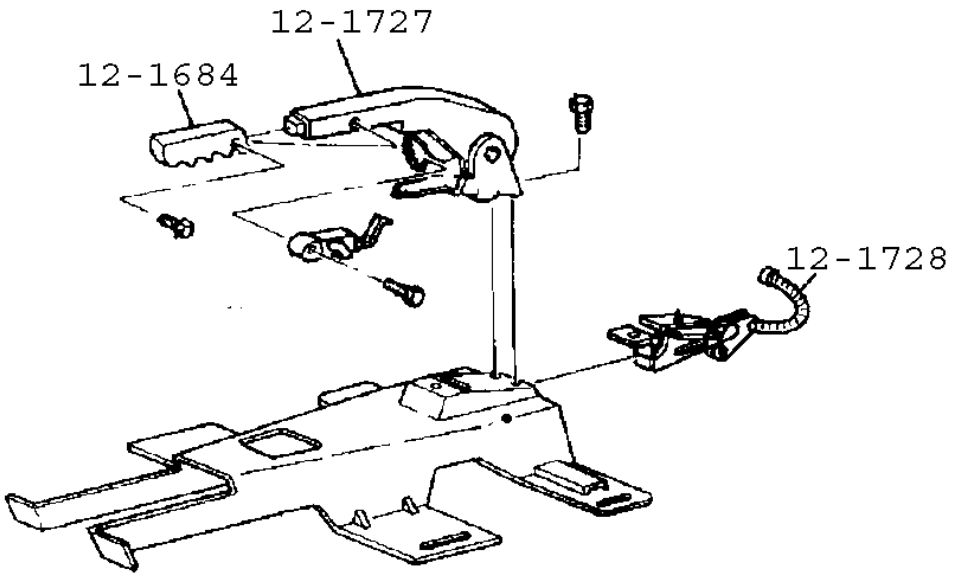

© 2007 Cars & Stripes ☎ 05031/515551

Bremsenersatzteile

Bremspedalgummi

		Preis per Stück
Automatikgetriebe	Bj. 90-91	Best.Nr. 12-1685
	Bj. 92-96	Best.Nr. 12-1686 *(ohne Abbildung)*
Schaltgetriebe	Bj. 93-96	Best.Nr. 10-1902

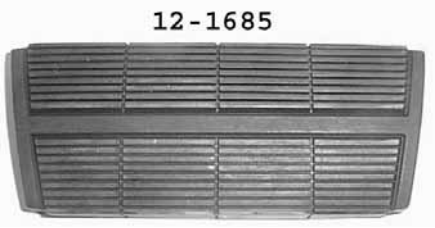

Bremsleitungen

fertig gebördelt, verschiedene Längen lieferbar, die Leitungen sind biegsam und können mit den untenstehenden Verbindern verlängert werden. Preise per Stück.

	Außendurchmesser	
Länge	ø 4,75 mm	ø 6,35mm
20cm	10-2721	10-2728
30cm	10-2722	10-2729
51cm	10-2723	10-2730
76cm	10-2724	10-2731
101cm	10-2725	10-2732
129cm	10-2726	10-2733
152cm	10-2727	10-2734

Verbinder für Bremsleitungen

	Preis per Stück
für ø 4,75mm Bremsleitung	Best.Nr. 10-2719
für ø 6,35mm Bremsleitung	Best.Nr. 10-2720

Überwurfmuttern

		Preis per Stück
für ø 4,75mm Leitungen	kurzes Gewinde	Best.Nr. 10-2715
	langes Gewinde	Best.Nr. 10-2716
für ø 6,35mm Leitungen	kurzes Gewinde	Best.Nr. 10-2717
	langes Gewinde	Best.Nr. 10-2718

© 2007 Cars & Stripes ☎ 05031/515551

Zündungsersatzteile

Zündkerzen, Standard

		Preis per Stück
2,3l	Bj. 93-96	Best.Nr. 12-1207
3,1l	Bj. 90-95	Best.Nr. 12-1226
3,4l	Bj. 96	Best.Nr. 12-1208
3,8l	Bj. 92-95	Best.Nr. 12-1206

Zündkerzen, Platin

Diese Zündkerzen sollen laut Hersteller bis zu 120000km halten.

		Preis per Stück
3,1l	Bj. 90-95	Best.Nr. 12-2176
3,4l	Bj. 96	Best.Nr. 12-2177
3,8l	Bj. 92-95	Best.Nr. 12-2178

Zündkabelsatz

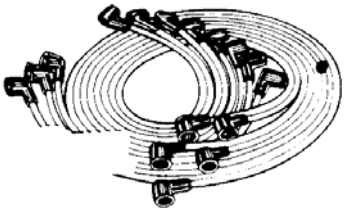

		Preis per Satz
2,3l	Bj. 93-96	nicht vorhanden
3,1l	Bj. 90-95	Best.Nr. 12-1211
3,4l	Bj. 96	Best.Nr. 12-1367
3,8l	Bj. 92-95	Best.Nr. 12-1210

Zündkerzenstecker

Siehe auch Abbildung auf nachstehenden Seite

		Preis per Stück
2,3l	Bj. 93-96	Best.Nr. 12-1900

© 2007 Cars & Stripes ☎ 05031/515551

Zündungsersatzteile

Verteilerkappen

		Preis per Stück
3,1l	Bj. 90-95	Best.Nr. 12-1540

Fahrzeug mit 2,3l/3,4l/3,8l-Motoren haben die Verteilerlose "Magnavox"-Zündanlage, und haben daher weder Verteilerkappe noch Verteilerfinger.

Verteilerfinger

		Preis per Stück
3,1l	Bj. 90	Best.Nr. 12-1537
	Bj. 91-95	Best.Nr. 12-1538

Zündmodule

		Preis per Stück
2,3l	Bj. 93-96	Best.Nr. 12-1217
3,1l	Bj. 90-95	Best.Nr. 12-1541
3,4l	Bj. 96	Best.Nr. 12-1218
3,8l	Bj. 92-95	Best.Nr. 12-1543

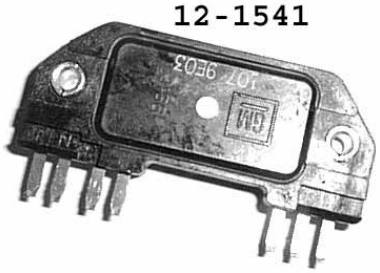

Induktivspule (Pick up-Coil)

sitzt im Verteiler		*Preis per Stück*
3,1l	Bj. 90-95	Best.Nr. 12-1542

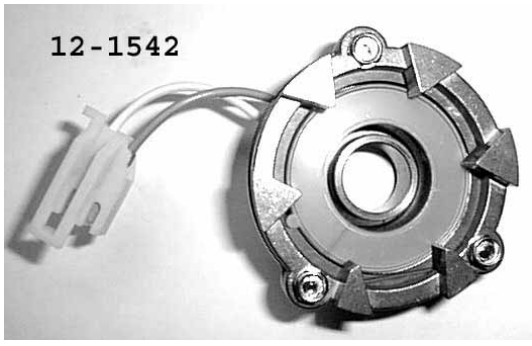

© 2007 Cars & Stripes ☎ 05031/515551

Zündungsersatzteile

Zündspulen

		Preis per Stück
2,3l	Bj. 93-96	Best.Nr. 12-1220*
3,1l	Bj. 90-95	Best.Nr. 10-2370
3,4l	Bj. 96	Best.Nr. 12-1219
3,8l	Bj. 92-95	Best.Nr. 12-1219**

** Der 2,3l Motor hat 2 identische Zündspulen!*
*** Der 3,8l Motor hat 3 identische Zündspulen!*

Zündspulenhalter 2,3l Motor
In diesem Halter befinden sich die zwei Zündspulen und die Kerzenstecker. Zündspule und Kerzenstecker sind nicht Teil des Lieferumfanges. Bitte mitbestellen!

		Preis per Stück
2,3l	Bj. 93-96	Best.Nr. 12-1901

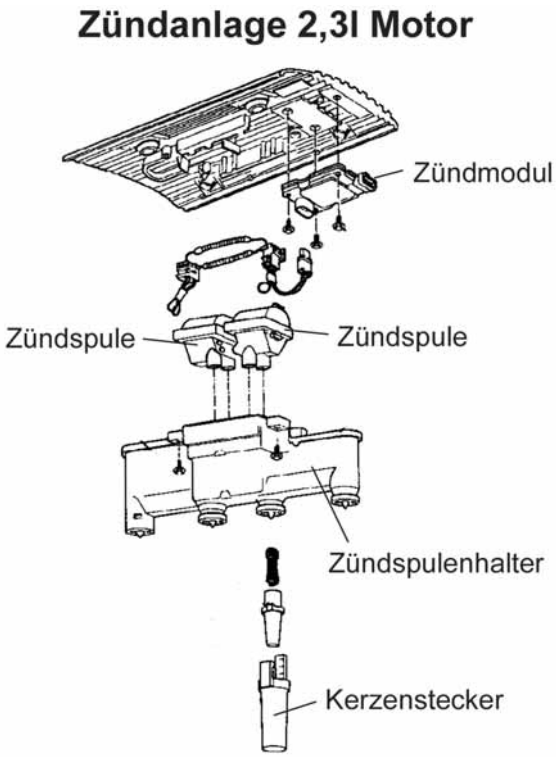

Zündungsersatzteile

Zündverteiler
Nur 3,1l Motor Bj. 90-95.

Zündverteiler, komplett
Lieferung ohne Kappe und Finger. Bitte extra bestellen!

	Preis per Stück
Bj. 90-94	Best.Nr. 12-1970
Bj. 95	bitte anfragen!

Verteilerkappe

Position 2	*Preis per Stück*
Bj. 90-95	Best.Nr. 12-1540

Verteilerfinger

Position 4	*Preis per Stück*
Bj. 90	Best.Nr. 12-1537
Bj. 91-95	Best.Nr. 12-1538

Welle

Position 6	*Preis per Stück*
Bj. 90-95	Best.Nr. 12-1971

Kabelbaum

Position 8	*Preis per Stück*
Bj. 90-95	Best.Nr. 12-1972

Induktivspule

Position 9 (inklusive Pos. 10+11)	*Preis per Stück*
Bj. 90-95	Best.Nr. 12-1542

Zündmodul

Position 14	*Preis per Stück*
Bj. 90-95	Best.Nr. 12-1541

Zündverteilerwelle

Position 16 (inklusive Pos. 5+17)	*Preis per Stück*
Bj. 90-95	Best.Nr. 12-1973

Dichtring

Position 18	*Preis per Stück*
Bj. 90-95	Best.Nr. 12-1132

Ritzel

Position 19	*Preis per Stück*
Bj. 90-94	Best.Nr. 12-1974
Bj. 95	Best.Nr. 12-1975

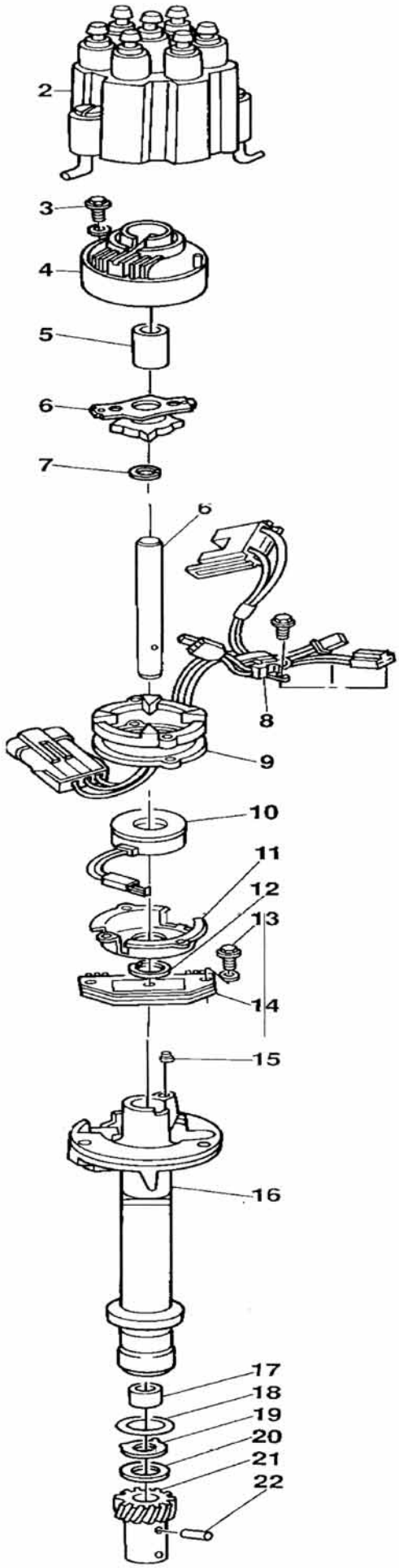

© 2007 Cars & Stripes ☎ 05031/515551

Fahrzeugelektrik

Bitte beachten Sie, dass wir für fast alle unserer Lichtmaschinen und Anlasser zusätzlich zum Kaufpreis einen Altteilpfand erheben müssen. Diesen Pfand erhalten Sie, nach Eingang des Altteils bei uns, per Scheck oder Überweisung zurück.

Lichtmaschinen

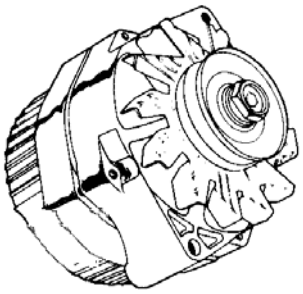

		Preis per Stück
2,3l	Bj. 93-96	Best.Nr. 14-1243
3,1l	Bj. 90-95	Best.Nr. 12-1194
3,4l	Bj. 96	Best.Nr. 12-1586
3,8l	Bj. 92-95 (140AH)	Best.Nr. 12-1196
	Bj. 93-94 (105AH)	Best.Nr. 12-1195

Ersatzteile für Lichtmaschinen

Lichtmaschinenkohlen		*Preis per Satz*
2,3l	Bj. 93-96	Best.Nr. 14-1150
3,1l	Bj. 90-95	Best.Nr. 14-1150
3,8l	Bj. 92-95	Best.Nr. 12-1545

Lichtmaschinenregler		*Preis per Stück*
2,3l	Bj. 93-96	Best.Nr. 12-1552
3,1l	Bj. 90-95	Best.Nr. 12-1552
3,8l	Bj. 92-95	Best.Nr. 12-1552

Anlasser

		Preis per Stück
2,3l	Bj. 93-96	Best.Nr. 12-1200
3,1l	Bj. 90	Best.Nr. 12-1199
	Bj. 91-95	Best.Nr. 12-1201
3,4l	Bj. 96	Best.Nr. 12-1202
3,8l	Bj. 92-95	Best.Nr. 12-1198

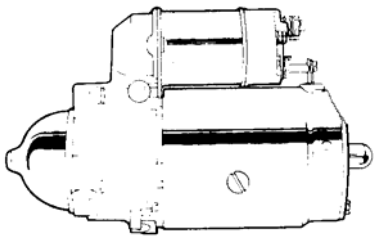

Ersatzteile für Anlasser

Anlasserkohlen

		Preis per Satz
2,3l	Bj. 93-96	Best.Nr. 12-1544
3,1l	Bj. 90	Best.Nr. 12-1544
3,8l	Bj. 92-95	Best.Nr. 12-1544

Anlasserritzel

		Preis per Stück
3,1l	Bj. 90	Best.Nr. 12-1546
	Bj. 91	Best.Nr. 12-1548
3,8l	Bj. 92-95	Best.Nr. 12-1547

Magnetschalter

		Preis per Stück
3,1l	Bj. 90	Best.Nr. 12-1550
	Bj. 91	Best.Nr. 12-1551
3,8l	Bj. 92-95	Best.Nr. 12-1550

© 2007 Cars & Stripes ☎ 05031/515551

Fahrzeugelektrik

Batterien (original AC-Delco, mit Seitenpolen)

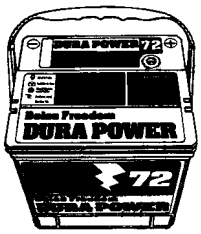

		Preis per Stück
75AH		Best.Nr. 10-1609

Kraftstoffpumpen

		Preis per Stück
2,3l	Bj. 93-96	Best.Nr. 12-1221
3,1l	Bj. 90-95	Best.Nr. 10-1617
3,4l	Bj. 96	Best.Nr. 12-1221
3,8l	Bj. 92-95	Best.Nr. 12-1221

Kraftstoffpumpenrelais

		Preis per Stück
Bj. 90-92	alle Modelle	Best.Nr. 12-1139
Bj. 93-96	alle Modelle	Best.Nr. 12-1140

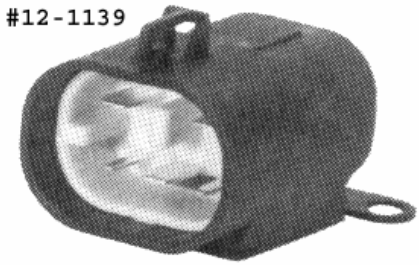

Steuergerät (ECM/PCM)

Bitte beachten Sie, dass wir für unsere Steuergeräte zusätzlich zum Kaufpreis einen Altteilpfand erheben müssen. Diesen Pfand erhalten Sie umgehend, nach Eingang des Altteils bei uns, per Scheck oder Überweisung zurück.

		Preis per Stück
2,3l	Bj. 93	Best.Nr. 12-1143
	Bj. 94-96	Best.Nr. 12-1144
3,1l	Bj. 90	Best.Nr. 12-1133
	Bj. 91-93	Best.Nr. 12-1142
	Bj. 94-95	Best.Nr. 12-1146
3,4l	Bj. 96	Best.Nr. 12-2077*
3,8l	Bj. 92-93	Best.Nr. 12-1141
	Bj. 94-95	Best.Nr. 12-1145

** Dieses PCM muss von einem GM-Vertragshändler programmiert werden!*

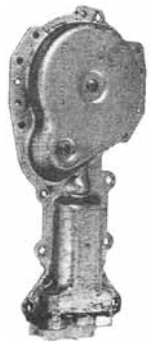

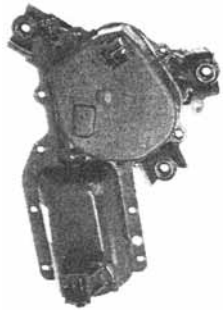

Fensterhebermotor

		Preis per Stück
Bj. 90-96	links	Best.Nr. 10-1523
	rechts	Best.Nr. 10-1523

Scheibenwischermotor

		Preise per Stück
vorn	Bj. 90-96	Best.Nr. 12-1128
hinten	Bj. 90-96	Best.Nr. 12-1127

Platine für Scheibenwischermotor vorn
(oft ist nur diese Steuerplatine defekt!)

	Preis per Stück
Bj. 90-96	Best.Nr. 10-1545

Intervall-Modul für den Scheibenwischermotor hinten

	Preis per Stück
Bj. 90-96	Best.Nr. 12-2070

Stellmotoren für Zentralverriegelung (Actuator)

		Preis per Stück
Heckklappe	Bj. 90-96	Best.Nr. 12-1131

		Preis per Stück
Tür, vorn	Bj. 90-93	Best.Nr. 12-1183
	Bj. 94-96	Best.Nr. 12-1186

Schiebetür		*Preis per Stück*
manuell zu öffnen	Bj. 90-96	Best.Nr. 10-2071
elektrisch (motorbetrieben)	Bj. 93-96	Best.Nr. 10-2072

© 2007 Cars & Stripes ☎ 05031/515551

Schalter, diverse

Wischer- /Blinkerhebel

Dieser Multifunktionshebel sitzt an der Lenksäule. Nur für Fahrzeuge mit Tempomat!

Nur Pontiac Trans Sport!

		Preis per Stück
Bj. 90-91		Best.Nr. 12-1188
Bj. 92	US-Modell	Best.Nr. 12-1188
Bj. 92-93	Exportmodell	Best.Nr. 12-1368
Bj. 94-96	Exportmodell	Best.Nr. 12-1436

<u>Anmerkung</u>: In diesem Fall hat das Exportmodell den Optioncode UK2, das US-Modell nicht.
Beachten Sie hierzu auch unsere Anmerkungen am Anfang des Kataloges.

Andere Modelle auf Anfrage!

Fensterheberschalter

		Preis per Stück
<u>US-Modelle</u>		
links (Fahrerseite)	Bj. 90-96	Best.Nr. 12-1338
rechts (Beifahrerseite)	Bj. 90-96	Best.Nr. 12-1391

Andere Modelle fragen Sie bitte an.

Bremslichtschalter

Nur für Fahrzeug mit Tempomat		*Preis per Stück*
Bj. 90-94	alle	Best.Nr. 12-1602
Bj. 95-96	alle	Best.Nr. 12-1603

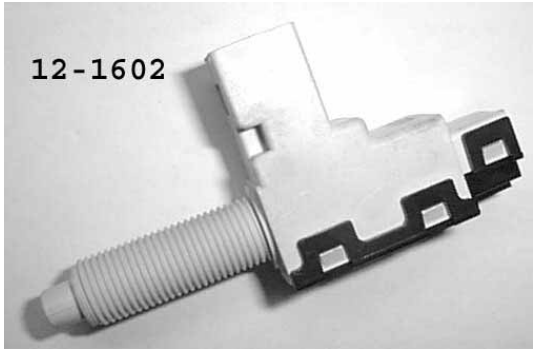

© 2007 Cars & Stripes ☎ 05031/515551

Schalter, diverse

Neutral-Park-Schalter(teils auch Rückfahrschalter)

Dieses Bauteil dient als Sicherheitsschalter (Fahrzeug kann nur in der Wählhebelposition PARK oder NEUTRAL gestartet werden. Teilweise dient dieser auch als Rückfahrscheinwerferschalter.

		Preis per Stück
3-Gang Automatik	Bj. 90	Best.Nr. 12-1604
	Bj. 91-95	Best.Nr. 12-1605
4-Gang Automatik	Bj. 92-95	Best.Nr. 12-1606
	Bj. 96	Best.Nr. 12-1605
Schaltgetriebe (2,3l)	Bj. 93-96	Best.Nr. 12-1607 (*nur Rückfahrschalter*)

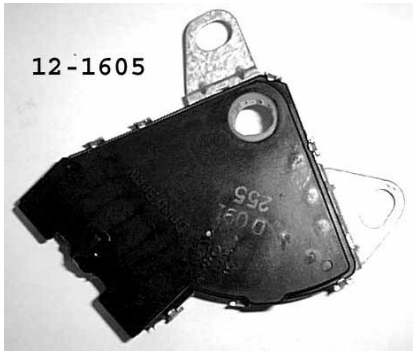

Türkontaktschalter

		Preis per Stück
Bj. 90-96	Tür vorn links	Best.Nr. 12-1610
	Tür vorn rechts	Best.Nr. 12-1608
	Schiebetür rechts	Best.Nr. 12-1610

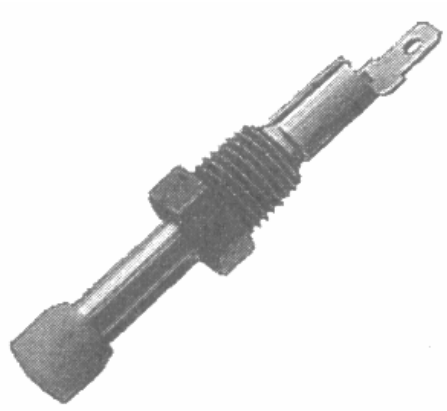

Bitte eventuell mitbestellen:

Gummimanschette für obigen Türkontaktschalter

		Preis per Stück
Bj. 90-96	alle	Best.Nr. 12-1611

Zündanlassschalter

(nur für Fahrzeuge mit höhenverstellbaren Lenkrad)

	Preis per Stück
Bj. 90-96	Best.Nr. 10-2399

© 2007 Cars & Stripes ☎ 05031/515551

Sensoren, Geber und Relais

Lambdasonde

		Preis per Stück
2,3l	Bj. 93-96	Best.Nr. 12-1587
3,1l	Bj. 90-95	Best.Nr. 10-2391
3,4l	Bj. 96	Best.Nr. 12-1588
3,8l	Bj. 92	Best.Nr. 12-1214
	Bj. 93	Best.Nr. 12-1589
	Bj. 94-95	Best.Nr. 12-1588

Unterdrucksensor (MAP Sensor, "Manifold Air Pressure")

		Preis per Stück
2,3l	Bj. 93	Best.Nr. 10-1558
	Bj. 94-96	Best.Nr. 12-1600
3,1l	Bj. 90-95	Best.Nr. 10-1558
3,4l	Bj. 96	Best.Nr. 10-1558

ABS Sensoren

ABS Sensoren gibt es nur in Verbindung mit den Radlagern.
Bitte sehen Sie in der entsprechenden Rubrik dieses Kataloges nach.

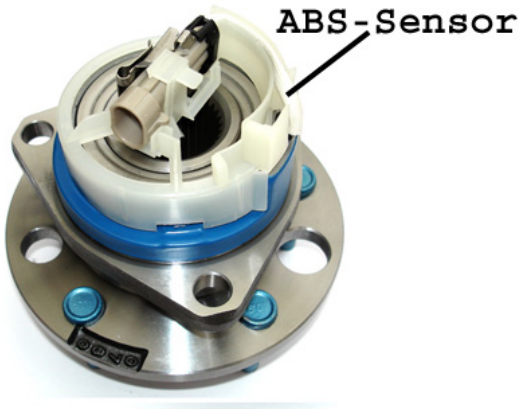

© 2007 Cars & Stripes ☎ 05031/515551

Sensoren, Geber und Relais

Drosselklappenpositionsgeber (TPS Sensor)

		Preis per Stück
2,3l	Bj. 93-96	Best.Nr. 10-1550
3,1l	Bj. 90	Best.Nr. 12-1176
	Bj. 91-95	Best.Nr. 10-1551
3,4l	Bj. 96	Best.Nr. 10-1553
3,8l	Bj. 92	Best.Nr. 12-1180
	Bj. 93-95	Best.Nr. 12-1179

Nockenwellensensor

		Preis per Stück
3,4l	Bj. 96	Best.Nr. 12-1166
3,8l	Bj. 92	Best.Nr. 12-1162
	Bj. 93-94	Best.Nr. 12-1163
	Bj. 95	Best.Nr. 12-1171

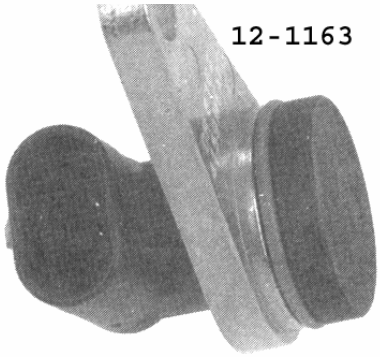

© 2007 Cars & Stripes ☎ 05031/515551

Sensoren, Geber und Relais

Öldruckgeber

		Preis per Stück
2,3l	Bj. 93-96	Best.Nr. 12-1187
3,1l	Bj. 90	Best.Nr. 12-1130
	Bj. 91-92	Best.Nr. 12-1215
	Bj. 93-95	Best.Nr. 12-1216
3,4l	Bj. 96	Best.Nr. 12-1216
3,8l	Bj. 92-95	Best.Nr. 12-1190

Kurbelwellensensor

		Preis per Stück
2,3l	Bj. 93-96	Best.Nr. 12-1573
3,8l	Bj. 92	Best.Nr. 12-1574
	Bj. 93-95	Best.Nr. 12-1575
3,4l	Bj. 96	
Signal für das ECM/PCM (sitzt hinter dem Schwingungsdämpfer)		Best.Nr. 12-2078
Signal für den Zündzeitpunkt (sitzt seitlich am Motorblock)		Best.Nr. 12-2079

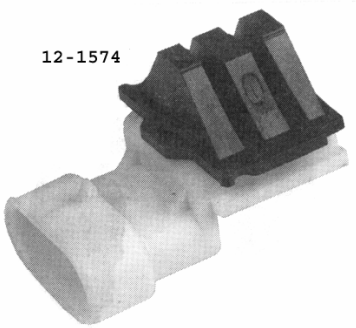

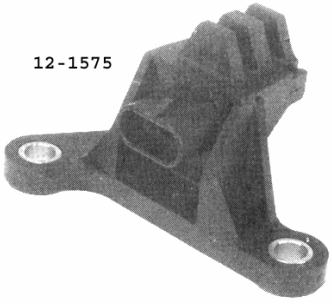

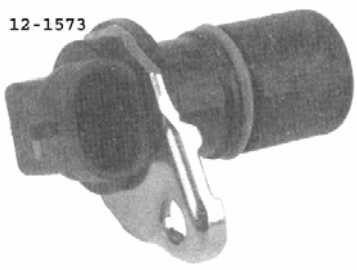

© 2007 Cars & Stripes ☎ 05031/515551

Sensoren, Geber und Relais

Klopfsensor

		Preis per Stück
2,3l	Bj. 93-96	Best.Nr. 12-1170
3,1l	Bj. 90-95	Best.Nr. 12-1170
3,4l	Bj. 96	Best.Nr. 12-1169
3,8l	Bj. 92-94	Best.Nr. 12-1177
	Bj. 95	Best.Nr. 12-1167

Temperaturfühler (Engine Cooling)

(Geber für Anzeigeinstrument)

		Preis per Stück
2,3l	Bj. 93-96	Best.Nr. 12-1174
3,1l	Bj. 90-95	Best.Nr. 12-1173
3,8l	Bj. 92-95	Best.Nr. 12-1174

Temperaturfühler für Steuergerät

Geber für den Bordcomputer (Motormanagement)

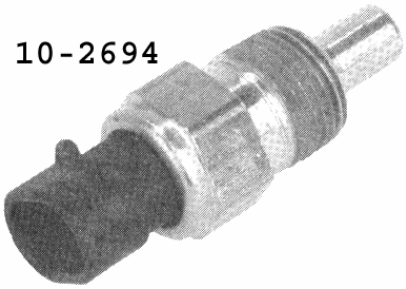

		Preis per Stück
2,3l	Bj. 93-96	Best.Nr. 10-2694
3,1l	Bj. 90-95	Best.Nr. 10-2694
3,4l	Bj. 96	Best.Nr. 12-1601
3,8l	Bj. 92-95	Best.Nr. 10-2694

Luftmengenmesser (MAF Sensor, "Mass Air Flow)

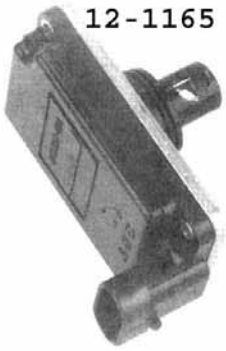

		Preis per Stück
3,4l	Bj. 96	Best.Nr. 12-1172
3,8l	Bj. 92-93	Best.Nr. 12-1165
	Bj. 94-95	Best.Nr. 12-1168

Leerlaufregelventil (IAC Ventil, "Idle Air Control")

		Preis per Stück
2,3l	Bj. 93-96	Best.Nr. 12-1883
3,1l	Bj. 90-95	Best.Nr. 10-1570
3,4l	Bj. 96	Best.Nr. 12-1181
3,8l	Bj. 92-95	Best.Nr. 12-1536

© 2007 Cars & Stripes ☎ 05031/515551

TBI Einspritzanlage 3,1l V6

Alle Positionsnummern beziehen sich auf die nebenstehende Abbildung.

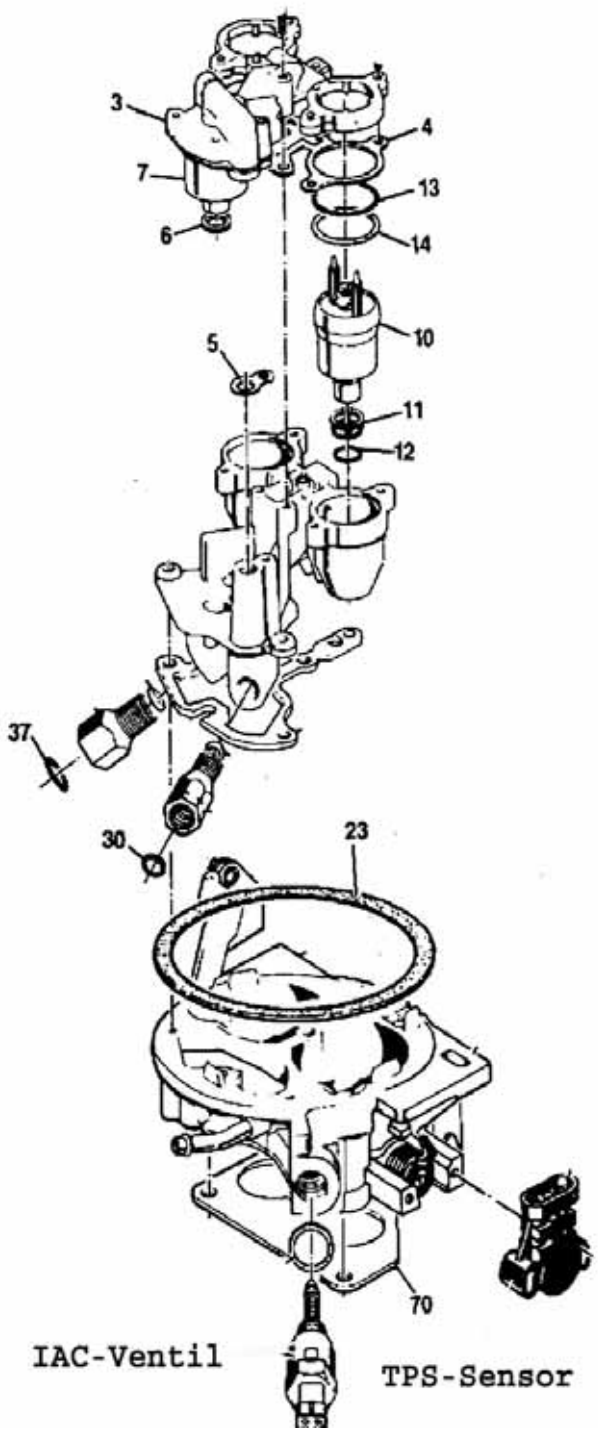

TBI Oberteil mit Benzindruckregler

beinhaltet Positionen 3-7	*Preis per Stück*
Bj. 90-92	Best.Nr. 10-2701
Bj. 93-95	Best.Nr. 10-2702

Dichtsatz für TBI Oberteil

	Preis per Stück
Bj. 90	Best.Nr. 10-2693
Bj. 91-95	Best.Nr. 12-1931

Einspritzdüse

Diese Düse ist 2x vorhanden. Lieferumfang inklusive Position 4,5,6,10-14	*Preis per Stück*
Bj. 90-95	Best.Nr. 12-1968

Dichtring für Luftfiltergehäuse

		Preis per Stück
Bj. 90-95	Position 23	Best.Nr. 10-2735

Dichtung für TBI Unterteil

		Preis per Stück
Bj. 90-95	Position 70	Best.Nr. 12-1969

Dichtring für Benzin-Zulaufleitung

		Preis per Stück
Bj. 90-92	Position 37	Best.Nr. 10-2703

Dichtring für Benzin-Rücklaufleitung

		Preis per Stück
Bj. 90-92	Position 30	Best.Nr. 10-2704

Den TPS-Sensor (Drosselklappenpositionsgeber) und das IAC-Ventil (Leerlaufregelventil) finden Sie in der Rubrik "Sensoren und Geber".

© 2007 Cars & Stripes ☎ 05031/515551

Motorersatzteile

Wir liefern Ihnen alle Ersatzteile, die für eine komplette Überholung Ihres Motors nötig sind. Hier nur ein kleiner Auszug aus unserem Lieferprogramm.

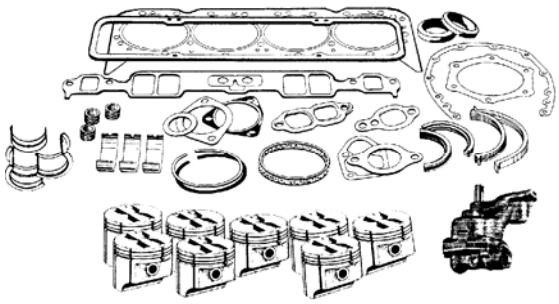

Hauptlager

Hauptlagersatz für Kurbelwelle, kompletter Satz für einen Motor. Alle Lager sind natürlich auch in Übergrößen lieferbar. Bitte fragen Sie nach.

		Preis per Satz
2,3l	Bj. 93-96	Best.Nr. 12-1732
3,1l	Bj. 90-95	Best.Nr. 12-1251
3,4l	Bj. 96	Best.Nr. 12-1251
3,8l	Bj. 92-93	Best.Nr. 12-1248
	Bj. 94	Best.Nr. 12-1249
	Bj. 95	Best.Nr. 12-1250

Pleuellager

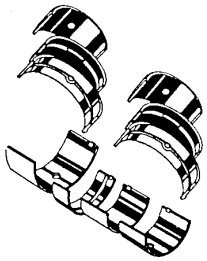

		Preis per Stück
2,3l	Bj. 93-96	Best.Nr. 12-1614
3,1l	Bj. 90-95	Best.Nr. 12-1246
3,4l	Bj. 96	Best.Nr. 12-1246
3,8l	Bj. 92-95	Best.Nr. 12-1247

Nockenwellenlager

Satz für einen Motor

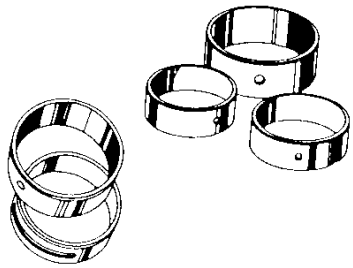

		Preis per Satz
2,3l	Bj. 93-96	bitte anfragen!
3,1l	Bj. 90-95	Best.Nr. 12-1252
3,4l	Bj. 96	Best.Nr. 12-1252
3,8l	Bj. 92-95	Best.Nr. 12-1253

Nockenwelle

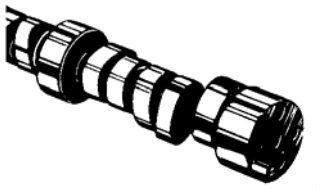

			Preis per Stück
2,3l	Bj. 93-96	Einlass	Best.Nr. 12-1619
		Auslass	Best.Nr. 12-1620
3,1l	Bj. 90-95		Best.Nr. 12-1554
3,4l	Bj. 96		Best.Nr. 12-1618
3,8l	Bj. 92-95		Best.Nr. 12-1553

© 2007 Cars & Stripes ☎ 05031/515551

Motorersatzteile

Kolben

Standardmaß. Übermaße fragen Sie bitte an.

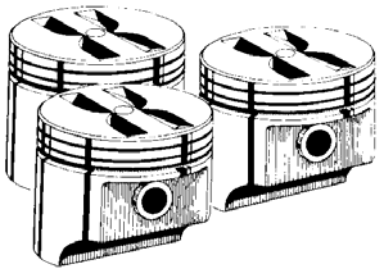

		Preis per Stück
2,3l	Bj. 93-96	Best.Nr. 12-1734
3,1l	Bj. 90-95	Best.Nr. 12-1945
3,4l	Bj. 96	Best.Nr. 12-1946
3,8l	Bj. 92	Best.Nr. 12-2062
	Bj. 93-95	Best.Nr. 12-1947

Kolbenringe

Standardmaß. Auch in Übermaßen lieferbar!

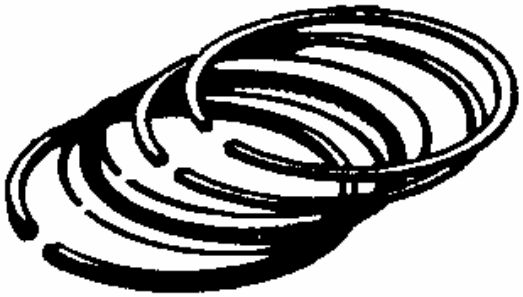

Lieferung: Satz für einen Motor		*Preis per Satz*
2,3l	Bj. 93-96	Best.Nr. 12-1615
3,1l	Bj. 90-95	Best.Nr. 12-1486
3,4l	Bj. 96	Best.Nr. 12-1906
3,8l	Bj. 92	Best.Nr. 12-2063
	Bj. 93-95	Best.Nr. 12-1907

Lieferung: Satzweise per Kolben		*Preis per Stück*
3,4l	Bj. 96	Best.Nr. 12-1477
3,8l	Bj. 92	Best.Nr. 12-1549
	Bj. 93-95	Best.Nr. 12-1835

Kurbelwelle

Bei dieser revidierten Kurbelwelle sind die Haupt- und Pleuellager im Lieferumfang enthalten.

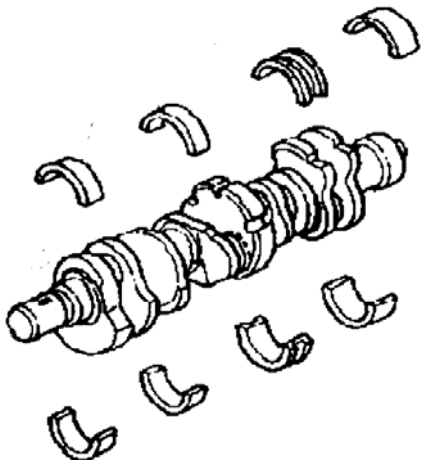

		Preis per Satz
2,3l	Bj. 93-96	Best.Nr. 12-1539
3,1l	Bj. 90-92	Best.Nr. 12-1533
3,8l	Bj. 92-94	Best.Nr. 12-1532
	Bj. 95	Best.Nr. 12-1908

Weiterhin bieten wir folgende Kurbelwellen original von GM an. Dieses sind Neuteile. Pleuel und Hauptlager sind nicht im Lieferumfang enthalten:

		Preis per Stück
3,8l	Bj. 95	Best.Nr. 12-1828
3,4l	Bj. 96	Best.Nr. 12-1827

© 2007 Cars & Stripes ☎ 05031/515551

Motorersatzteile

Hydrauliklifter

			Preis per Stück
2,3l	Bj. 93-96		Best.Nr. 12-1616
3,1l	Bj. 90-95		Best.Nr. 12-1254
3,4l	Bj. 96		Best.Nr. 12-1833
3,8l	Bj. 92-95		Best.Nr. 10-2578

Stößelstangen

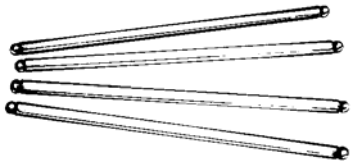

			Preis per Stück
3,1l	Bj. 90-95		Best.Nr. 13-1551
3,4l	Bj. 96	Einlass	Best.Nr. 12-2037
		Auslass	Best.Nr. 12-2038
3,8l	Bj. 92-95		Best.Nr. 12-2039

Kipphebel

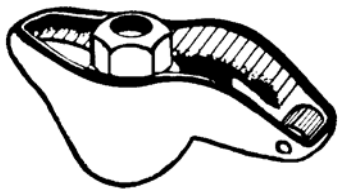

		Preis per Stück
3,1l	Bj. 90-95	Best.Nr. 13-1555

Froststopfen (Kernlochdeckel)

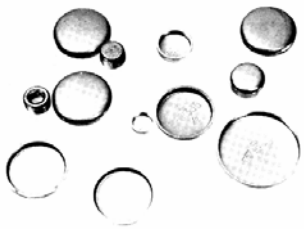

kompletter Satz für einen Motor		*Preis per Satz*
2,3l	Bj. 93-96	Best.Nr. 12-1948
3,1l	Bj. 90-95	Best.Nr. 12-1523
3,8l	Bj. 92-95	Best.Nr. 12-1522

© 2007 Cars & Stripes ☎ 05031/515551

Motorersatzteile

Ölpumpe (Motor)

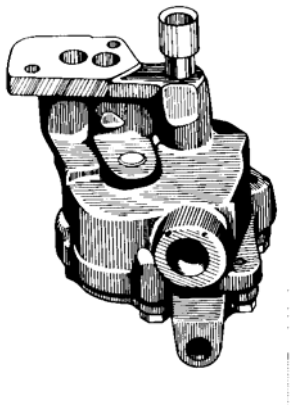

Preis per Stück

2,3l Bj. 93-96 — Best.Nr. 12-1724

3,1l

Bj. 90 — 1. Design *(mit 15,9mm Rohrdurchmesser)*

Standard	Best.Nr. 12-1505
hohe Förderleistung	Best.Nr. 14-1322

2. Design *(mit 19,0mm Rohrdurchmesser)*

Standard	Best.Nr. 12-1503
hohe Förderleistung	Best.Nr. 14-1323

Bj. 91-95

Standard	Best.Nr. 12-1503
hohe Förderleistung	Best.Nr. 14-1323

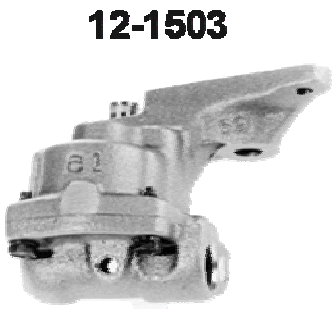

3,4l Bj. 96 — Best.Nr. 12-1503

3,8l Bj. 92-94 — Best.Nr. 12-1504
Bj. 95 — Best.Nr. 12-1829

Ölpumpenantrieb

Preis per Stück

3,1l	Bj. 90-95	Best.Nr. 12-2033
3,4l	Bj. 96	Best.Nr. 12-2033

Ölpumpensieb

Preis per Stück

3,1l

Bj. 90 — 1. Design *(mit 15,9mm Rohrdurchmesser)* — Best.Nr. 12-2034

Bj. 90 — 2. Design *(mit 19,0mm Rohrdurchmesser)* — Best.Nr. 12-2035

3,4l Bj. 96 — Best.Nr. 12-2036

© 2007 Cars & Stripes ☎ 05031/515551

Pleuel

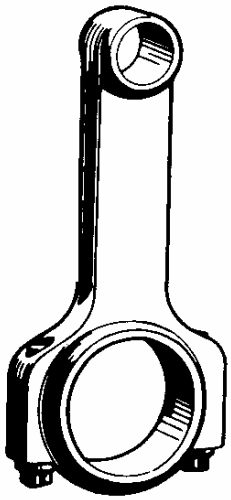

		Preis per Stück
2,3l	Bj. 93-96	Best.Nr. 12-1446
3,1l	Bj. 90	Best.Nr. 12-1381
	Bj. 91-95	Best.Nr. 12-1310
3,4l	Bj. 96	Best.Nr. 12-1310
3,8l	Bj. 92	Best.Nr. 12-1453
	Bj. 93-95	Best.Nr. 12-1431

Pleuelschrauben

		Preis per Stück
2,3l	Bj. 93-96	Best.Nr. 12-1725

Zylinderkopf, überholt

revidierte Zylinderköpfe, fertig montiert mit Ventilen und Ventilfedern.

Bitte beachten Sie, dass wir für diesen Artikel zusätzlich zum Kaufpreis einen Altteilpfand erheben müssen. Diesen Pfand erhalten Sie, nach Eingang des Altteils bei uns, per Scheck oder Überweisung zurück.

		Preis per Stück
3,1l	Bj. 90-95	Best.Nr. 12-1944
3,4l	Bj. 96	noch nicht lieferbar
3,8l	Bj. 92	noch nicht lieferbar
	Bj. 93-95	noch nicht lieferbar

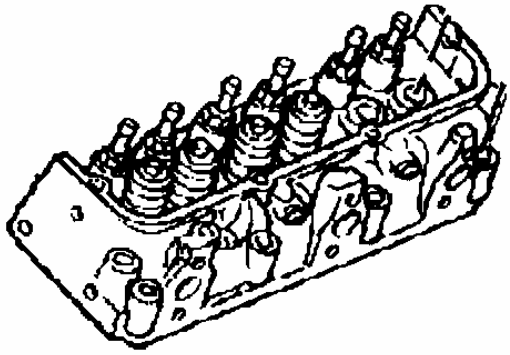

Zylinderkopf, GM-Neuteil

GM-Neuteil, ohne Ventile und Ventilfedern.

		Preis per Stück
2,3l	Bj. 93	Best.Nr. 12-1761
	Bj. 94-96	Best.Nr. 12-1762
3,1l	Bj. 90-95	Best.Nr. 12-1763
3,4l	Bj. 96	Best.Nr. 12-1336
3,8l	Bj. 92	Best.Nr. 12-1424
	Bj. 93-95	Best.Nr. 12-1428

© 2007 Cars & Stripes ☎ 05031/515551

Motorersatzteile

Steuerkettensätze (3-teilig)

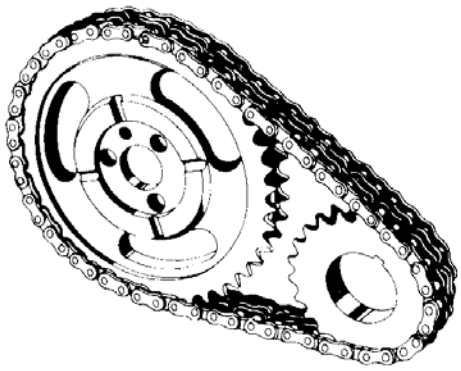

Steuerkette, oberes und unteres Ritzel/Zahnrad

		Preis per Satz
3,1l	Bj. 90-95	Best.Nr. 12-1617
3,8l	Bj. 92-94	Best.Nr. 12-1621

Steuerketten

Einzelne Steuerketten, ohne Ritzel

		Preis per Stück
2,3l	Bj. 93-96	Best.Nr. 12-1622
3,1l	Bj. 90-95	Best.Nr. 12-1624
3,4l	Bj. 96	Best.Nr. 12-1623
3,8l	Bj. 92-94	Best.Nr. 12-1625
	Bj. 95	Best.Nr. 12-1626

Ölwannne (Motor)

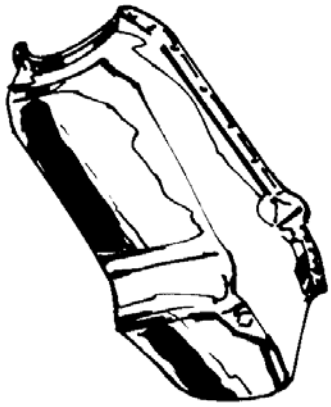

		Preis per Stück
2,3l	Bj. 93-96	Best.Nr. 12-1443
3,1l	Bj. 90-95	Best.Nr. 12-1439
3,4l	Bj. 96	Best.Nr. 12-1834
3,8l	Bj. 92-94	Best.Nr. 12-1370
	Bj. 95	Best.Nr. 12-1442

Schwingungsdämpfer

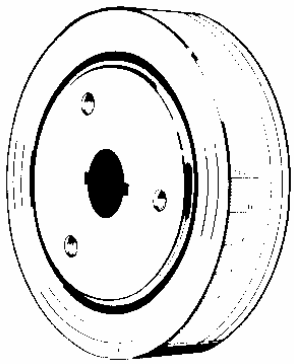

		Preis per Stück
2,3l	Bj. 93-96	Best.Nr. 12-1448
3,4l	Bj. 96	Best.Nr. 12-1437
3,1l	Bj. 90-95	Best.Nr. 12-1438
3,8l	Bj. 92	Best.Nr. 12-1427
	Bj. 93-94	Best.Nr. 12-1434
	Bj. 95	Best.Nr. 12-1440

© 2007 Cars & Stripes ☎ 05031/515551

Motor- und Getriebehalter

Die Position der benötigten Motor- bzw. Getriebehalterung entnehmen Sie bitte der untenstehenden Abbildungen.

3,1l + 3,8l Bj. 90-95

	Preis per Stück
Motorhalter, oben (Knochen)	Best.Nr. 12-1258
Motorhalter, unten	Best.Nr. 12-1261
Getriebehalter, vorn	Best.Nr. 12-1259
Getriebehalter, hinten	Best.Nr. 12-1260

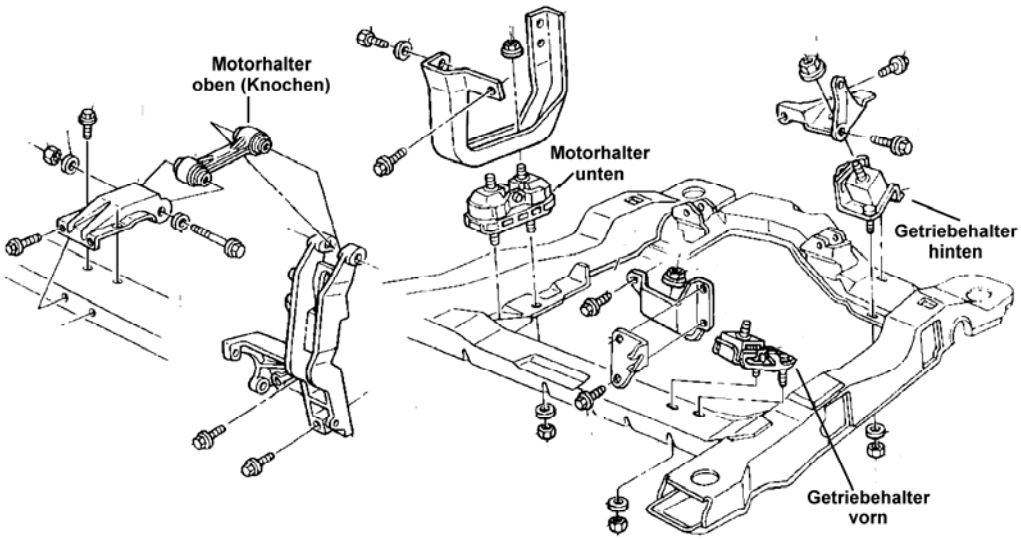

2,3l Bj. 93-96

		Preis per Stück
Motorhalter, oben (Knochen)	Position 20	Best.Nr. 12-1258
Motorhalter, unten (vorn rechts)	Position 4	Best.Nr. 12-1627
Getriebehalter, vorn links	Position 5	Best.Nr. 12-1628

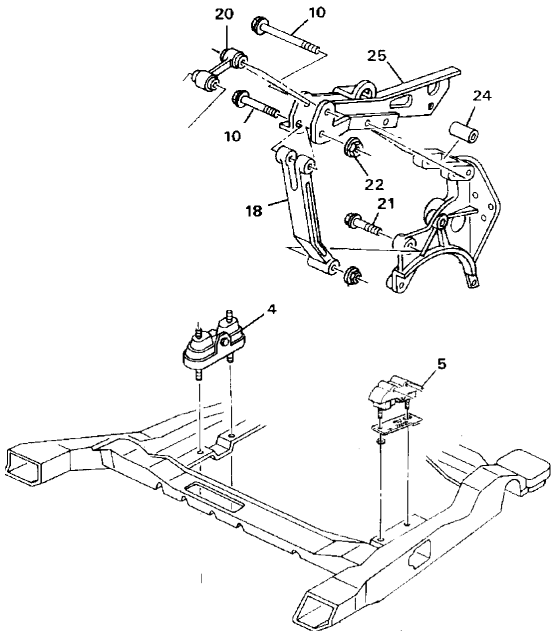

© 2007 Cars & Stripes ☎ 05031/515551

Motorersatzteile

Gaszüge

		Preis per Stück
2,3l	Bj. 93-96	Best.Nr. 12-1323
3,1l	Bj. 90-95	Best.Nr. 12-1343
3,4l	Bj. 96	Best.Nr. 12-1386
3,8l	Bj. 92	Best.Nr. 12-1320
	Bj. 93	Best.Nr. 12-1344
	Bj. 94-95	Best.Nr. 12-1346

Ölpeilstab (Motor)

		Preis per Stück
2,3l	Bj. 93-96	Best.Nr. 12-1629
3,1l	Bj. 90-92	Best.Nr. 12-1630
	Bj. 93-95	Best.Nr. 12-1631
3,4l	Bj. 96	Best.Nr. 12-1632
3,8l	Bj. 92-94	Best.Nr. 12-1633
	Bj. 95	Best.Nr. 12-1634

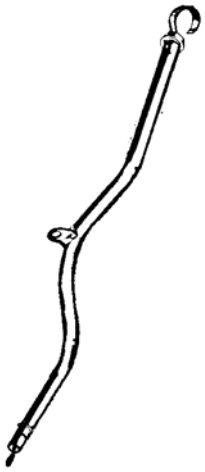

Ölpeilstabrohr (Motor)

		Preis per Stück
2,3l	Bj. 93-96	Best.Nr. 12-1635
3,1l	Bj. 90-92	Best.Nr. 12-1636
	Bj. 93-95	Best.Nr. 12-1637
3,4l	Bj. 96	Best.Nr. 12-1638
3,8l	Bj. 92-94	Best.Nr. 12-1639
	Bj. 95	Best.Nr. 12-1640

Öleinfülldeckel (Motor)

		Preis per Stück
3,1l	Bj. 90-95	Best.Nr. 12-1576
3,4l	Bj. 96	Best.Nr. 12-1641
3,8l	Bj. 92-95	Best.Nr. 12-1642

EGR-Ventil (Abgasrückführung)

		Preis per Stück
3,1l	Bj. 90-92	Best.Nr. 12-1591
	Bj. 93-95	Best.Nr. 12-1592
3,4l	Bj. 96	Best.Nr. 12-1592
3,8l	Bj. 93	Best.Nr. 12-1594
	Bj. 94-95	Best.Nr. 12-1593

Bitte mitbestellen:

Dichtung für obiges EGR-Ventil

		Preis per Stück
3,1l	Bj. 90-95	Best.Nr. 12-1598
3,4l	Bj. 96	Best.Nr. 12-1599
3,8l	Bj. 93	Best.Nr. 12-1596
	Bj. 94-95	Best.Nr. 12-1597

© 2007 Cars & Stripes ☎ 05031/515551

Ölkühlerleitungen (Motoröl)

2,3l Motor Bj. 93-96

		Preis per Stück
Position 1	Motorölkühlerleitung (Auslass)	Best.Nr. 12-1814
Position 2	Motorölkühlerleitung (Einlass)	Best.Nr. 12-1815

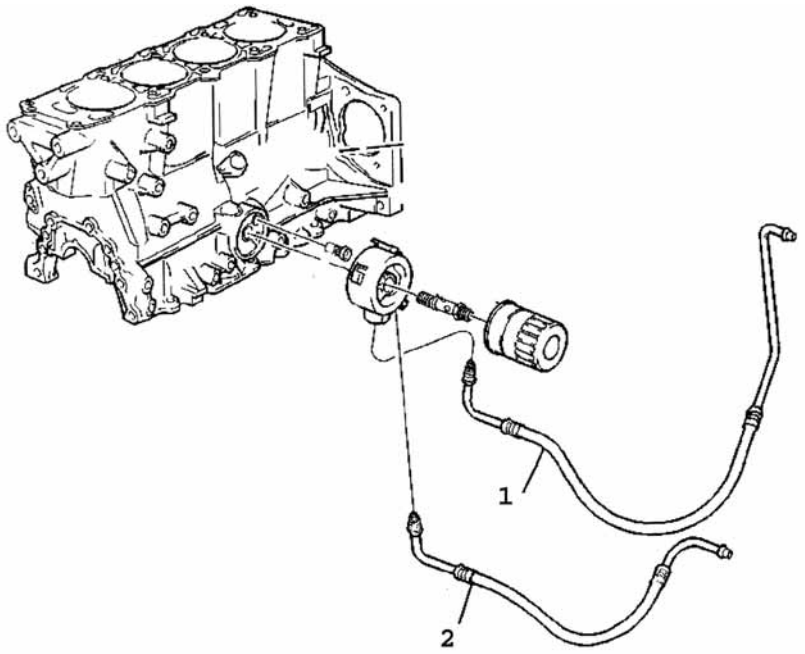

3,1l Motor Bj. 92-93

		Preis per Stück
Position 4	Motorölkühlerleitung (Einlass)	Best.Nr. 12-1976
Position 1	Motorölkühlerleitung (Auslass)	Best.Nr. 12-1977

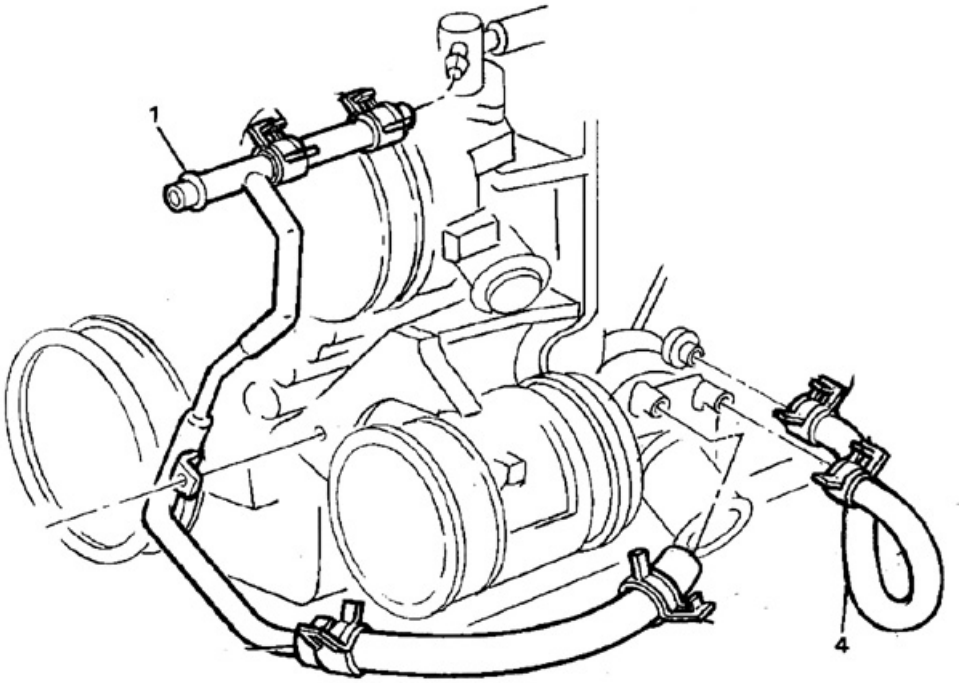

© 2007 Cars & Stripes ☎ 05031/515551

3,8l Motor Bj. 92-94 mit Option V08*
(1.Design mit geteilten Leitungen)

		Preis per Stück
Position 1	Motorölkühlerleitung (Einlass)	Best.Nr. 12-1978
Position 2	Motorölkühlerleitung (Auslass)	Best.Nr. 12-1979
Position 9	Motorölkühlerleitung (Einlass)	Best.Nr. 12-1980
Position 10	Motorölkühlerleitung (Auslass)	Best.Nr. 12-1981

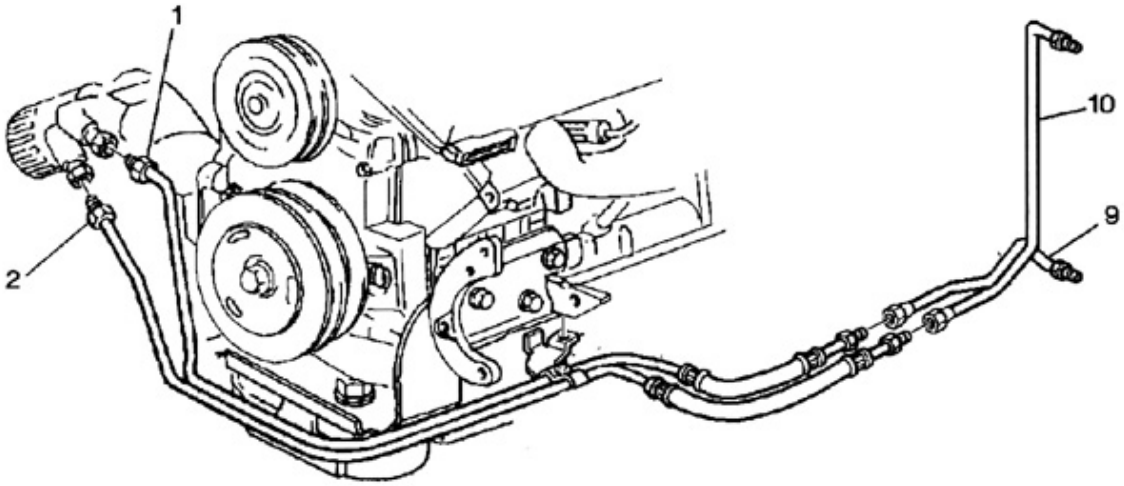

3,8l Motor Bj. 94-95 mit Option V08*
(2.Design mit einteiligen Leitungen)

		Preis per Stück
Position 1	Motorölkühlerleitung (Einlass)	Best.Nr. 12-1982
Position 2	Motorölkühlerleitung (Auslass)	Best.Nr. 12-1983
Position 9	Adapter (2x vorhanden)	Best.Nr. 12-1984

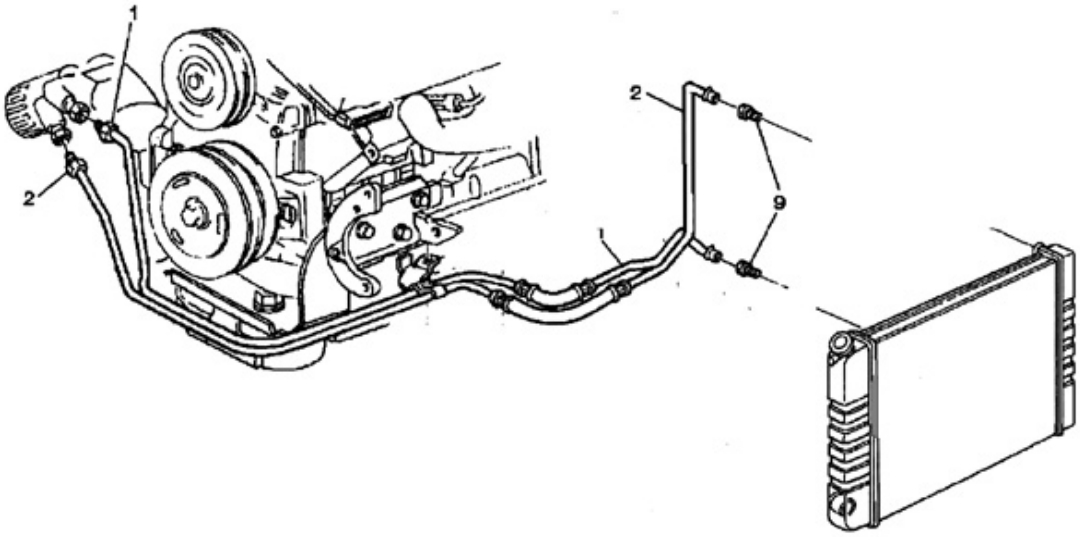

** Beachten Sie hierzu unsere Anmerkungen zu Optioncodes am Anfang dieses Kataloges!*

Motordichtungen

Wir liefern Ihnen alle nötigen Dichtungen und Ersatzteile für Ihren Motor. Falls Sie hier etwas nicht finden, fragen Sie bitte an!

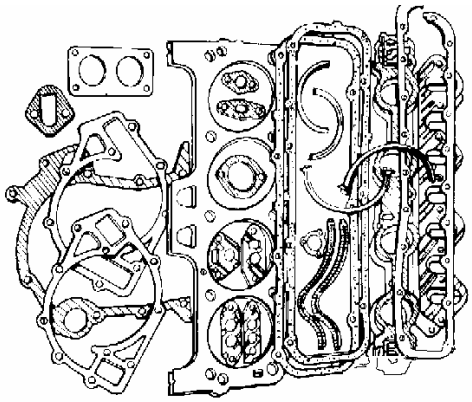

Zylinderkopfdichtungen

		Preis per Stück
2,3l	Bj. 93-96	Best.Nr. 12-1371
3,1l	Bj. 90-95	Best.Nr. 12-1274
3,4l	Bj. 96	Best.Nr. 12-1886
3,8l	Bj. 92-95	Best.Nr. 12-1275

alternativ bestellen Sie bitte:

Zylinderkopfdichtungssatz

Diese Dichtsätze enthalten alle Dichtungen, die zum Wechseln der Kopfdichtungen nötig sind, inklusive der Kopfdichtungen.

		Preise per Satz
2,3l	Bj. 93-95	Best.Nr. 12-1709
3,1l	Bj. 90-95	Best.Nr. 12-1282
3,4l	Bj. 96	Best.Nr. 12-1887
3,8l	Bj. 92-95	Best.Nr. 12-1283

**Bitte bestellen Sie unbedingt neue Zylinderkopfschrauben mit.*

Dichtungssatz Motorblock

Dieser Dichtsatz ergänzt den obigen Zylinderkopfdichtsatz zu einem kompletten Motordichtsatz.

		Preis per Satz
2,3l	Bj. 93-96	Best.Nr. 12-1713
3,1l	Bj. 90-95	Best.Nr. 12-1279
3,4l	Bj. 96	Best.Nr. 12-1889
3,8l	Bj. 92-94	Best.Nr. 12-1280
	Bj. 95	Best.Nr. 12-1278

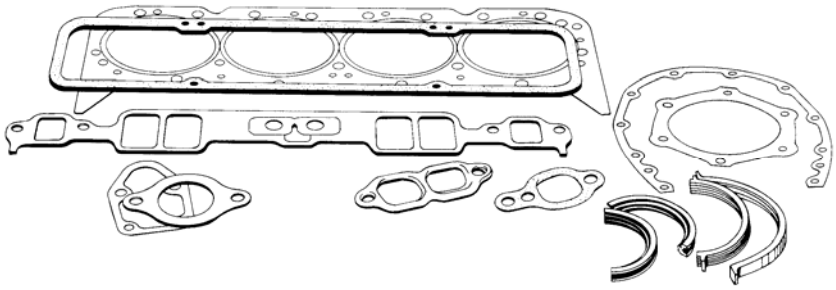

© 2007 Cars & Stripes ☎ 05031/515551

Motordichtungen

Zylinderkopfschrauben

Lieferumfang: Für einen kompletten Motor.

		Preis per Satz
2,3l	Bj. 93-96	Best.Nr. 12-1733
3,1l	Bj. 90-95	Best.Nr. 12-1902
3,4l	Bj. 96	Best.Nr. 12-1888
3,8l	Bj. 92-95	Best.Nr. 12-1281

Ansaugspinnendichtsätze

Beinhaltet alle Dichtungen zum Installieren der Ansaugspinne.

		Preis per Satz
2,3l	Bj. 93-96	Best.Nr. 12-1712
3,1l	Bj. 90-95	Best.Nr. 12-1285
3,4l	Bj. 96	Best.Nr. 12-1890
3,8l	Bj. 92-95	Best.Nr. 12-1287

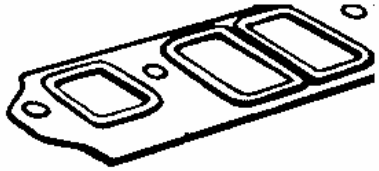

Auspuffkrümmerdichtungen

Zum Installieren der Original-Auspuffkrümmer.

		Preis per Satz
2,3l	Bj. 93-96	Best.Nr. 12-1711
3,1l	Bj. 90-95	Best.Nr. 12-1284
3,4l	Bj. 96	Best.Nr. 12-1891
3,8l	Bj. 92-95	Best.Nr. 12-1286

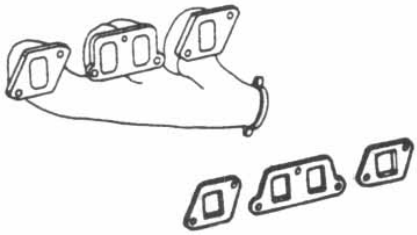

Ventildeckeldichtungen

		Preis per Paar
2,3l	Bj. 93-96	Best.Nr. 12-1710
3,1l	Bj. 90-95	Best.Nr. 12-1293
3,4l	Bj. 96	Best.Nr. 12-1892
3,8l	Bj. 92-95	Best.Nr. 12-1292

Ölwannendichtungssatz

Alle Dichtungen, die zum Installieren der Motorölwanne benötigt werden.

		Preis per Satz
2,3l	Bj. 93-96	Best.Nr. 12-1374
3,1l	Bj. 90-95	Best.Nr. 12-1289
3,4l	Bj. 96	Best.Nr. 12-1845
3,8l	Bj. 92-94	Best.Nr. 12-1288
	Bj. 95	Best.Nr. 12-1433

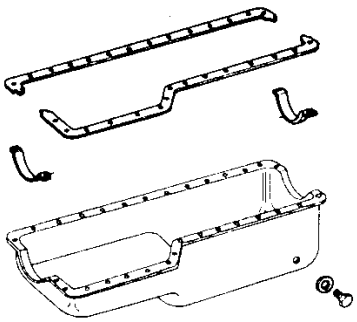

Motordichtungen

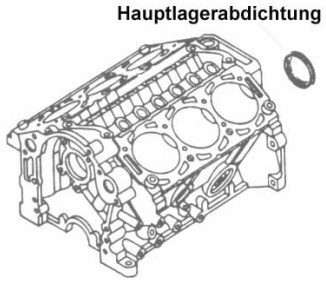

Kurbelwellensimmerring hinten (Hauptlagerabdichtung)

(getriebeseitig)		*Preis per Satz*
2,3l	Bj. 93-96	Best.Nr. 12-1645
3,1l	Bj. 90-95	Best.Nr. 12-1276
3,4l	Bj. 96	Best.Nr. 12-1276
3,8l	Bj. 92-95	Best.Nr. 12-1277

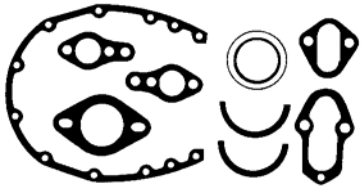

Kurbelwellensimmerring vorn (Steuerkettengehäusedichtsatz)

In diesem Dichtsatz sind alle Dichtungen enthalten, um den vorderen Kurbelwellensimmerring auszutauschen.

		Preis per Satz
2,3l	Bj. 93-96	Best.Nr. 12-1789
3,1l	Bj. 90-95	Best.Nr. 12-1838
3,4l	Bj. 96	Best.Nr. 12-1838
3,8l	Bj. 92-95	Best.Nr. 12-1839

Beim 3,8-Motor muss ein Ölwannendichtsatz mitbestellt werden.

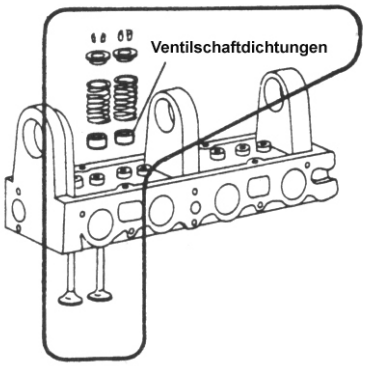

Ventilschaftdichtungen

Lieferung kompletter Satz für einen Motor

		Preis per Satz
2,3l	Bj. 93-96	Best.Nr. 12-1767
3,1l	Bj. 90-95	Best.Nr. 12-1290
3,4l	Bj. 96	Best.Nr. 12-1893
3,8l	Bj. 92-95	Best.Nr. 12-1291

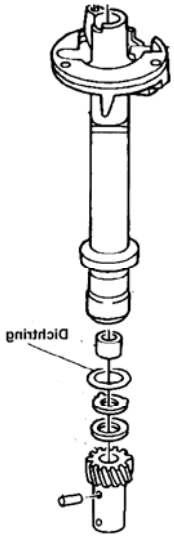

Dichtring für Zündverteiler

		Preis per Stück
3,1l	Bj. 90-95	Best.Nr. 12-1132

© 2007 Cars & Stripes ☎ 05031/515551

Motordichtungen

Wasserpumpendichtung

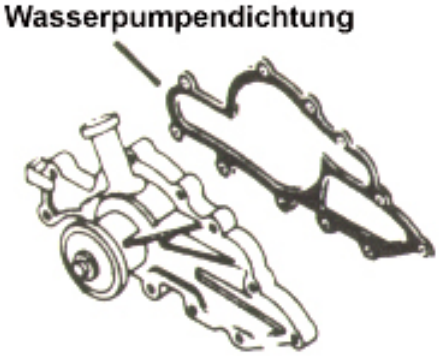

		Preis per Stück
2,3l	Bj. 93-96	Best.Nr. 12-2064
3,1l	Bj. 90-95	Best.Nr. 12-1895
3,4l	Bj. 96	Best.Nr. 12-1895
3,8l	Bj. 92-95	Best.Nr. 14-1481

Flammrohrdichtung

Dichtring zwischen Abgaskrümmer und Hosenrohr.

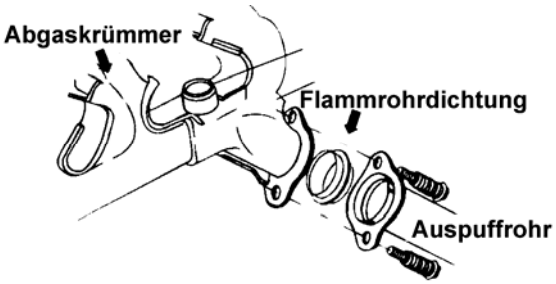

		Preis per Stück
2,3l	Bj. 93-96	Best.Nr. 12-1113
3,1l	Bj. 90-93	Best.Nr. 12-1111
	Bj. 94-95	Best.Nr. 12-1112
3,4l	Bj. 96	Best.Nr. 12-1885
3,8l	Bj. 92-95	Best.Nr. 12-1102

Nockenwellengehäuse-Dichtung hinten

		Preis per Stück
3,1l	Bj. 90-93	Best.Nr. 12-2040

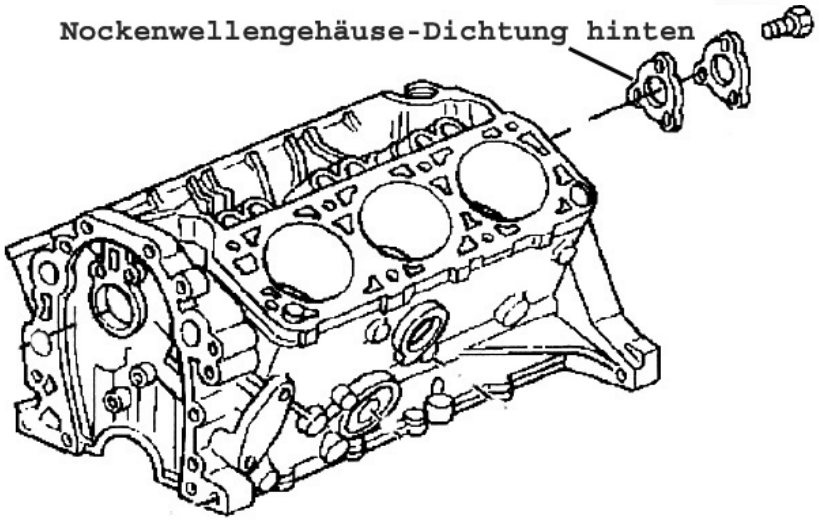

© 2007 Cars & Stripes ☎ 05031/515551

Motordichtungen

TBI-Dichtung

Diese Dichtung sitzt zwischen der Einspritzanlage (TBI) und der Ansaugbrücke. Beim 3,1l Motor sitzt die Einspritzanlage oben auf der Ansaugbrücke (Abbildung 1). Bei den anderen Motoren sitzt die Einspritzanlage hinten seitlich angeflanscht (Abbildung 2).

		Preis per Stück
2,3l	Bj. 93-96	Best.Nr. 12-2041
		Preis per Stück
3,1l	Bj. 90	Best.Nr. 12-1969
	Bj. 91-95	Best.Nr. 12-2042
		Preis per Stück
3,4l	Bj. 96	Best.Nr. 12-2043
		Preis per Stück
3,8l	Bj. 92	Best.Nr. 12-2044
	Bj. 93-95	Best.Nr. 12-2045

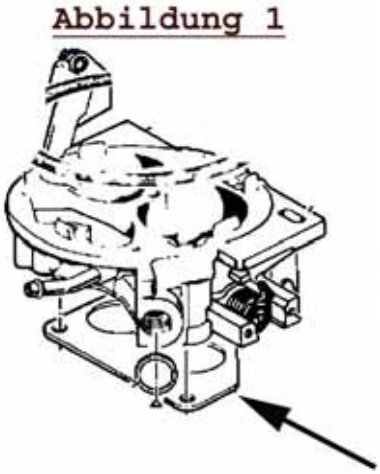

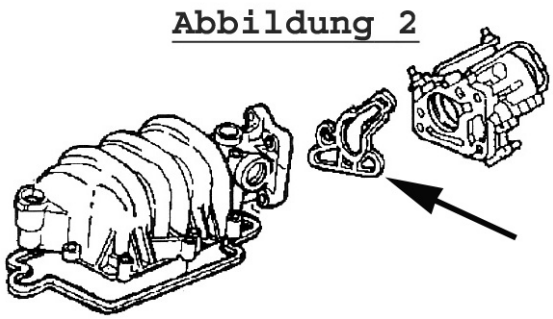

Dichtung Ölfilteradapter

		Preis per Stück
3,1l	Bj. 90-93	Best.Nr. 12-2050
3,8l	Bj. 92-95	Best.Nr. 12-2051

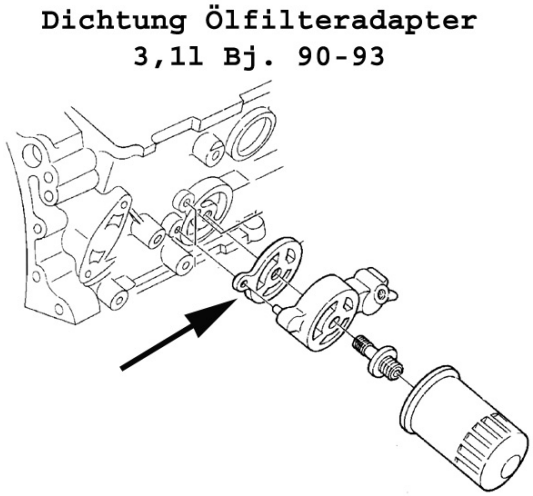

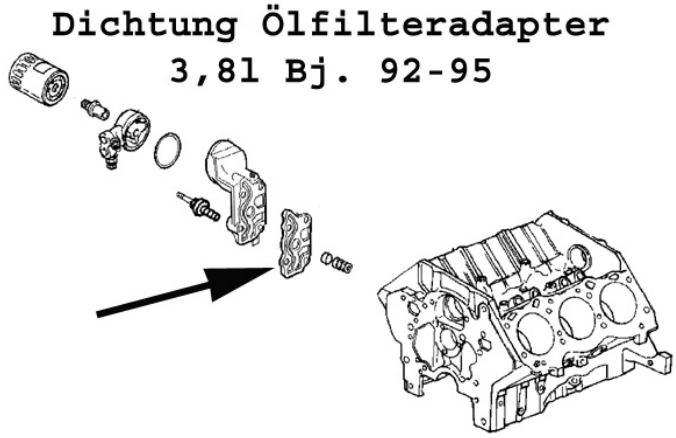

© 2007 Cars & Stripes ☎ 05031/515551

Sonderteil 2,3l Motor 1993-96

Teil 1 (Zylinderblock)
Informationen zu den einzelnen Positionen finden Sie auf der nachfolgenden Seite.

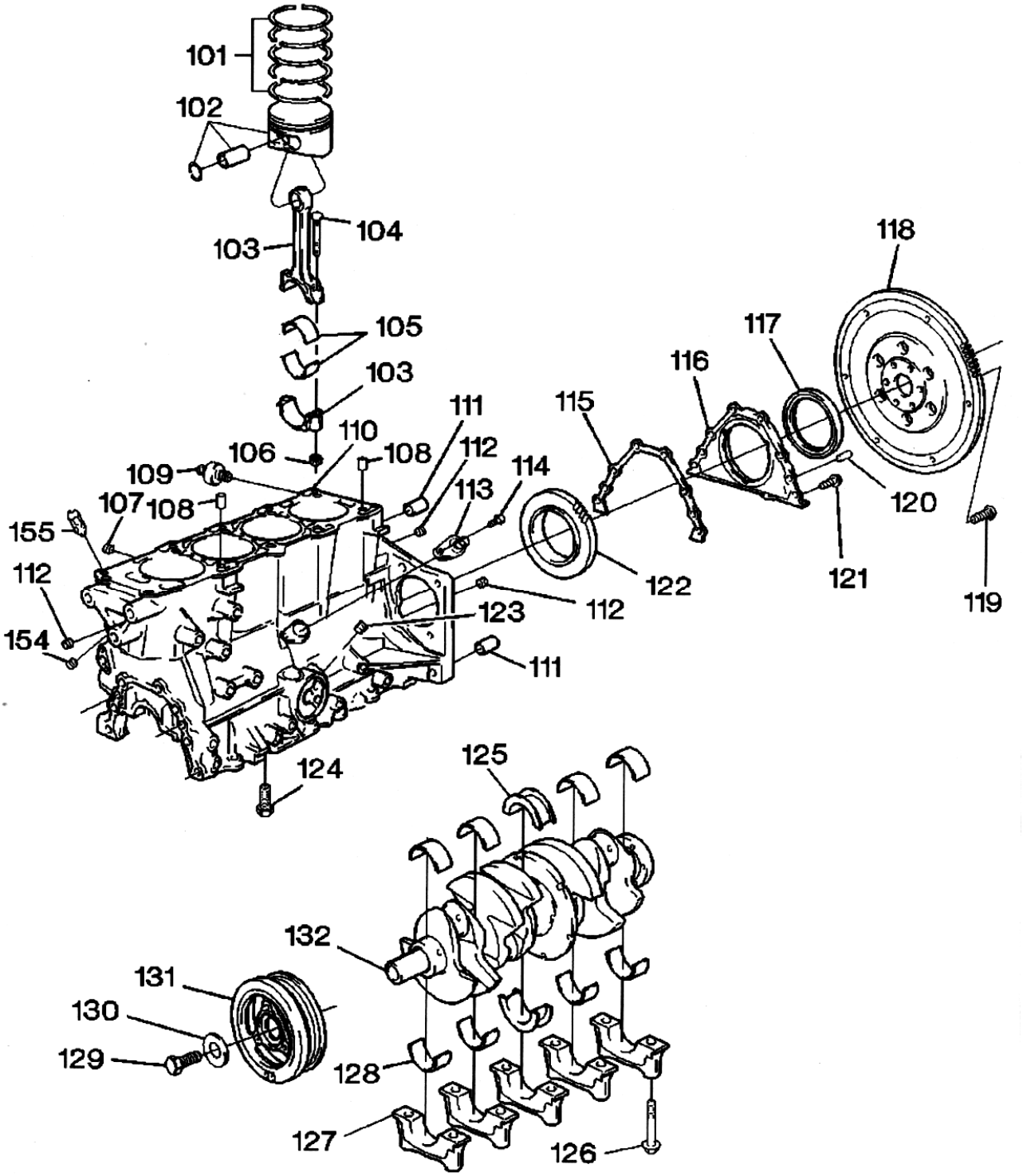

© 2007 Cars & Stripes ☎ 05031/515551

Sonderteil 2,3l Motor 1993-96

Hier finden Sie die Bestellnummern zu der vorstehenden Abbildung Teil 1:
Alle Preise verstehen sich per Stück, wenn nicht anders vermerkt.

Nr. 101	Kolbenringe (Satz/Motor)	siehe "Motorersatzteile"
Nr. 102	Kolben (Standard)	siehe "Motorersatzteile"
Nr. 103	Pleuel (inklusive Schrauben und Muttern)	siehe "Motorersatzteile"
Nr. 104	Pleuelschraube	siehe "Motorersatzteile"
Nr. 105	Pleuellager	siehe "Motorersatzteile"
Nr. 106	Mutter für Pleuelschraube	Best.Nr. 12-1736
Nr. 107	Stopfen	Best.Nr. 12-1737
Nr. 108	Stift	Best.Nr. 12-1738
Nr. 109	Klopfsensor	siehe "Sensoren und Geber"
Nr. 110	Motor, komplett	Best.Nr. 12-1739
Nr. 111	Stift	Best.Nr. 12-1740
Nr. 112	Stopfen	Best.Nr. 12-1741
Nr. 113	Kurbelwellensensor	siehe "Sensoren und Geber"
Nr. 114	Schraube	Best.Nr. 12-1742
Nr. 115	Dichtung	Best.Nr. 12-1743
Nr. 116	Gehäuse (beinhaltet Nr. 117)	Best.Nr. 12-1744
Nr. 117	Kurbelwellensimmering, hinten	siehe "Motordichtungen"
Nr. 118	Schwungrad (Starterkranz)	Best.Nr. 12-1658
Nr. 119	Schrauben für Nr.118	Best.Nr. 12-1745
Nr. 120	Stift	Best.Nr. 12-1746
Nr. 121	Schraube	Best.Nr. 12-1747
Nr. 122	Ritzel für Ölpumpenantrieb	Best.Nr. 12-1748
Nr. 123	Stopfen für Ölfilter Bypass	Best.Nr. 12-1749
Nr. 124	Schraube	Best.Nr. 12-1750
Nr. 125 + 128	Hauptlager (kompletter Satz)	siehe "Motorersatzteile"
Nr. 126	Schraube (Kurbelwellenlager)	Best.Nr. 12-1751
Nr. 128	siehe Nr. 125	
Nr. 129	Schraube für Schwingungsdämpfer	Best.Nr. 12-1752
Nr. 130	Unterlegscheibe	Best.Nr. 12-1753
Nr. 131	Schwingungsdämpfer	siehe "Motorersatzteile"
Nr. 132	Kurbelwelle, inklusive Lager	siehe "Motorersatzteile"
Nr. 154	Stopfen	Best.Nr. 12-1754
Nr. 155	Ventil	Best.Nr. 12-1755

© 2007 Cars & Stripes ☎ 05031/515551

Sonderteil 2,3l Motor 1993-96

Teil 2 Zylinderkopf

Informationen zu den einzelnen Positionen finden Sie auf der nachfolgenden Seite.

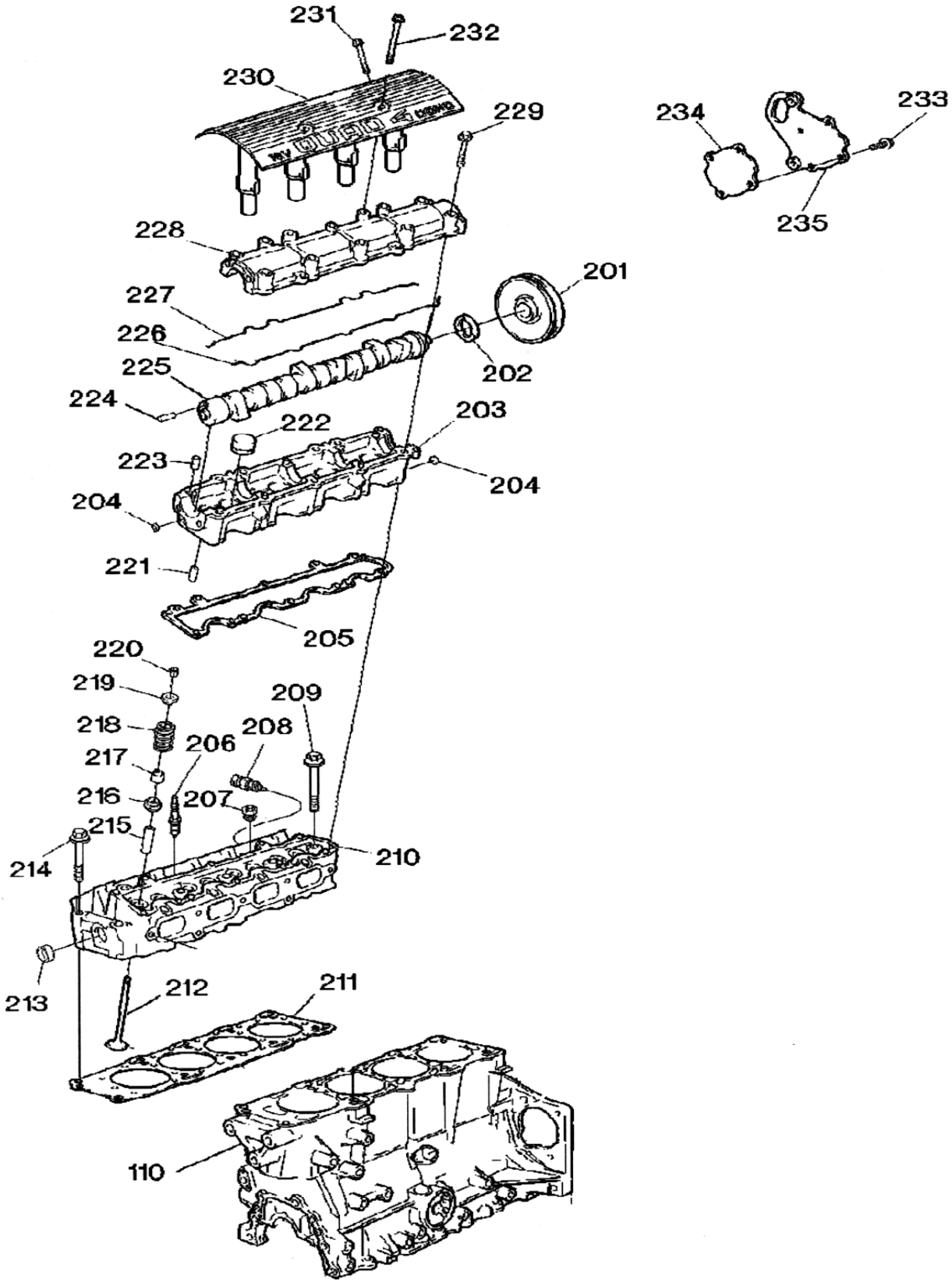

Sonderteil 2,3l Motor 1993-96

Hier finden Sie die Bestellnummern zu der vorstehenden Abbildung Teil 2:
Alle Preise verstehen sich per Stück, wenn nicht anders vermerkt.

Nr. 201	Riemenscheibe Servopumpe	siehe "Servolenkung"
Nr. 202	Dichtring	Best.Nr. 12-1757
Nr. 203	Nockenwellengehäuse Einlass	
	inklusive Nr.204,223,228	Best.Nr. 12-1758
	Nockenwellengehäuse Auslass	
	inklusive Nr. 204,223,228	Best.Nr. 12-1759
Nr. 205	Ventildeckeldichtsatz	
	inklusive Nr. 202,226,227,234	siehe "Motordichtungen"
Nr. 206	Zündkerze	siehe "Verschleißteile"
Nr. 207	Stopfen	Best.Nr. 12-1760
Nr. 208	Temperaturfühler Anzeigeinstrument	siehe "Sensoren und Geber"
Nr. 209 + 214	Zylinderkopfschraubensatz	siehe "Motorersatzteile"
Nr. 210	Zylinderkopf	siehe "Motorersatzteile"
Nr. 211	Zylinderkopfdichtung	siehe "Motordichtungen"
Nr. 212	Einlassventil	Best.Nr. 12-1763
	Auslassventil	Best.Nr. 12-1764
Nr. 213	Deckel	Best.Nr. 12-1765
Nr. 214	siehe Nr. 209	
Nr. 216	Teller	Best.Nr. 12-1766
Nr. 217	Ventilschaftdichtungen (Satz)	siehe "Motordichtungen"
Nr. 218	Ventilfeder	Best.Nr. 12-1768
Nr. 219	Teller	Best.Nr. 12-1769
Nr. 220	Ventilkeil	Best.Nr. 12-1770
Nr. 221	Stift	Best.Nr. 12-1771
Nr. 222	Hydrauliklifter	siehe "Motorersatzteile"
Nr. 223	Stift	Best.Nr. 12-1773
Nr. 224	Stift	Best.Nr. 12-1774
Nr. 225	Nockenwelle	siehe "Motorersatzteile"
Nr. 226/227/228	sind im Lieferumfang von Nr. 205 enthalten!	
Nr. 229	Schraube	Best.Nr. 12-1775
Nr. 231	Schraube	Best.Nr. 12-1776
Nr. 232	Schraube	Best.Nr. 12-1777
Nr. 233	Schraube	Best.Nr. 12-1747
Nr. 234	Dichtung	Best.Nr. 12-1779
Nr. 235	Deckel	Best.Nr. 12-1780

© 2007 Cars & Stripes ☎ 05031/515551

Sonderteil 2,3l Motor 1993-96

Teil 3 (Deckel vorn und Kühlung)
Informationen zu den einzelnen Positionen finden Sie auf der nachfolgenden Seite.

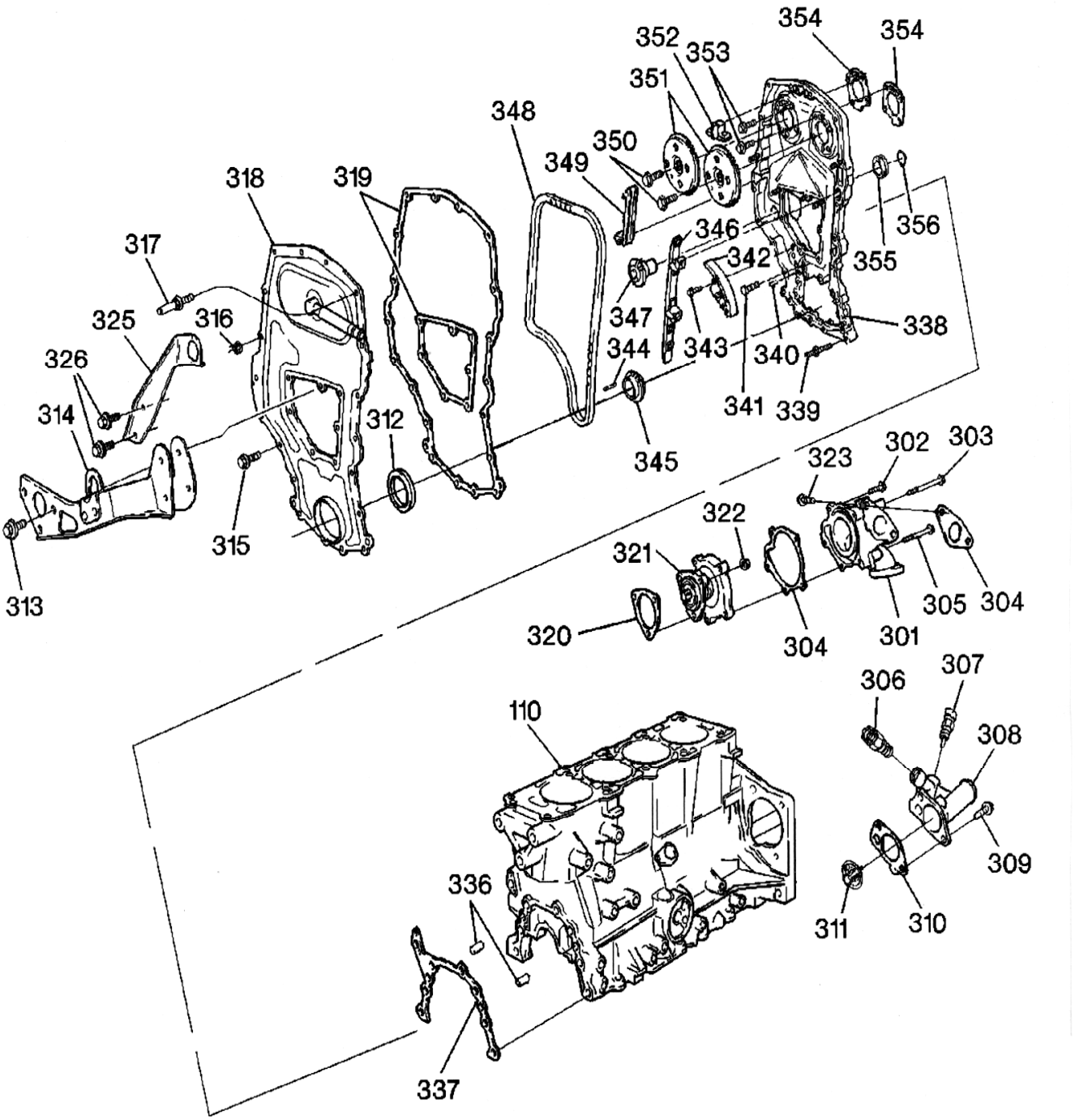

Sonderteil 2,3l Motor 1993-96

Hier finden Sie die Bestellnummern zu der vorstehenden Abbildung Teil 3:
Alle Preise verstehen sich per Stück, wenn nicht anders vermerkt.

Nr. 301	Gehäuse	Best.Nr. 12-1749
Nr. 302	Schraube	Best.Nr. 12-1772
Nr. 303	Schraube	Best.Nr. 12-1778
Nr. 305	Schraube	Best.Nr. 12-1781
Nr. 304	Wasserpumpendichtung	siehe "Motordichtungen"
Nr. 306	Adapter	Best.Nr. 12-1782
Nr. 307	Temperaturfühler für das Anzeigeinstrument	Best.Nr. 10-2694
Nr. 308	Thermostatgehäuse	siehe "Heizung und Kühlung"
Nr. 309	Schraube	Best.Nr. 12-1783
Nr. 310	Thermostatgehäusedichtung	siehe "Heizung und Kühlung"
Nr. 311	Thermostat	siehe "Heizung und Kühlung"
Nr. 312	Dichtring (ist im Lieferumfang von Nr. 319)	
Nr. 313	Schraube	Best.Nr. 12-1784
Nr. 314	Halter	Best.Nr. 12-1785
Nr. 315	Schraube	Best.Nr. 12-1747
Nr. 316	Mutter	Best.Nr. 12-1786
Nr. 317	Bolzen	Best.Nr. 12-1787
Nr. 318	Deckel	Best.Nr. 12-1788
Nr. 319	Dichtsatz Steuerkettendeckel	siehe "Motordichtungen"
Nr. 320	Wasserpumpendichtung	siehe "Motordichtungen"
Nr. 321	Wasserpumpe (inkl. Dichtung)	siehe "Heizung und Kühlung"
Nr. 322	Mutter	Best.Nr. 12-1790
Nr. 323	Schraube	Best.Nr. 12-1783
Nr. 325	Halter (nur Bj.93-94)	Best.Nr. 12-1792
Nr. 326	Schraube	Best.Nr. 12-1784
Nr. 336	Stift	Best.Nr. 12-1794
Nr. 337	Dichtung ist im Lieferumfang des Zylinderkopfdichtsatzes (Best.Nr12-1709)	
Nr. 338	Gehäuse	Best.Nr. 12-1795
Nr. 339	Bolzen	Best.Nr. 12-1796
Nr. 340	Stift	Best.Nr. 12-1774
Nr. 341	Schraube	Best.Nr. 12-1798
Nr. 342	Kettenspanner	Best.Nr. 12-1799
Nr. 343	Schraube	Best.Nr. 12-1800
Nr. 344	Keil	Best.Nr. 12-1802
Nr. 345	Zahnrad	Best.Nr. 12-1801
Nr. 346	Steuerkettenführung (299mm)	Best.Nr. 12-1803
Nr. 347	Ritzel	Best.Nr. 12-1804
Nr. 348	Steuerkette	siehe "Motorersatzteile"
Nr. 349	Steuerkettenführung (128mm)	Best.Nr. 12-1806
Nr. 350	Schraube	Best.Nr. 12-1807
Nr. 351	Zahnrad	Best.Nr. 12-1808
Nr. 352	Steuerkettenführung (71mm)	Best.Nr. 12-1809
Nr. 354	Dichtung ist im Lieferumfang des Zylinderkopfdichtsatzes (Best.Nr12-1709)	
Nr. 355	Lager	Best.Nr. 12-1810
Nr. 356	Ring	Best.Nr. 12-1811

© 2007 Cars & Stripes ☎ 05031/515551

Teil 4 (Ölpumpe, Ölwanne)

Informationen zu den einzelnen Positionen finden Sie auf der nachfolgenden Seite.

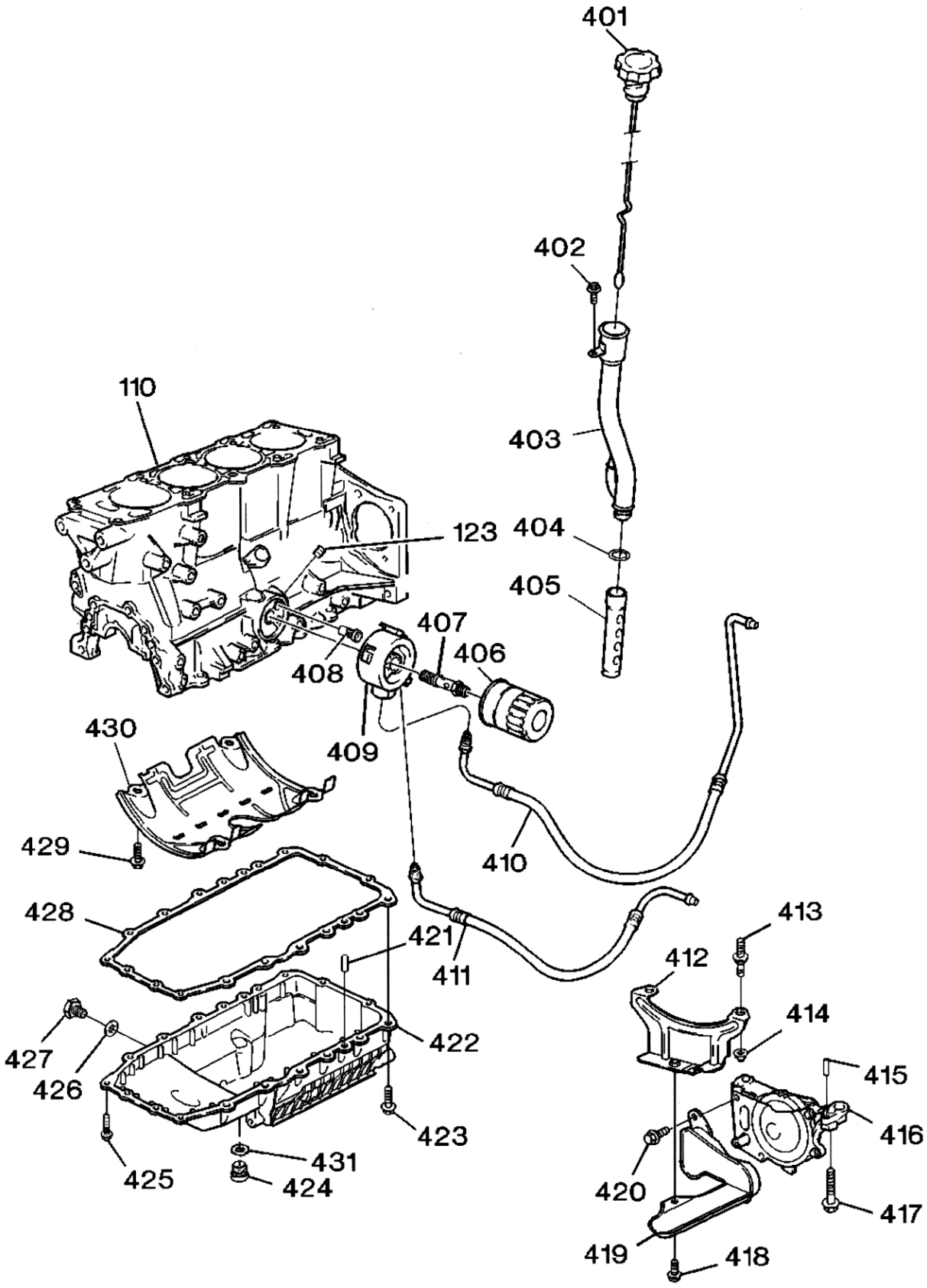

© 2007 Cars & Stripes ☎ 05031/515551

Sonderteil 2,3l Motor 1993-96

Hier finden Sie die Bestellnummern zu der vorstehenden Abbildung Teil 4:
Alle Preise verstehen sich per Stück, wenn nicht anders vermerkt.

Nr. 123	Stopfen	Best.Nr. 12-1750
Nr. 401	Peilstab inklusive Deckel	Best.Nr. 12-1629
Nr. 402	Schraube	Best.Nr. 12-1793
Nr. 403	Rohr	Best.Nr. 12-1635
Nr. 404	Dichtring	Best.Nr. 12-1797
Nr. 405	Rohr	Best.Nr. 12-1805
Nr. 406	Ölfilter	siehe "Verschleißteile"
Nr. 407	Schraube	Best.Nr. 12-1791
Nr. 408	Bypass-Ventil	Best.Nr. 12-1812
Nr. 409	Adapter	Best.Nr. 12-1813
Nr. 410	Ölkühlerleitung Auslass	Best.Nr. 12-1814
Nr. 411	Ölkühlerleitung Einlass	Best.Nr. 12-1815
Nr. 412	Halter	Best.Nr. 12-1816
Nr. 413	Bolzen	Best.Nr. 12-1817
Nr. 415	Stift	Best.Nr. 12-1746
Nr. 416	Ölpumpe	siehe "Motorersatzteile"
Nr. 417	Schraube	Best.Nr. 12-1818
Nr. 418	Schraube	Best.Nr. 12-1742
Nr. 419	Pumpensieb (Ölpumpe)	Best.Nr. 12-1819
Nr. 420	Schraube	Best.Nr. 12-1820
Nr. 421	Stift	Best.Nr. 12-1771
Nr. 422	Ölwanne	siehe "Motorersatzteile"
Nr. 423	Schraube	Best.Nr. 12-1821
Nr. 424	Stopfen	Best.Nr. 12-1822
Nr. 425	Schraube	Best.Nr. 12-1772
Nr. 426	Ölablassschraubendichtung	siehe "Verschleißteile"
Nr. 427	Ölablassschraube inkl. Dichtring	siehe "Motorenersatzteile"
Nr. 428	Ölwannendichtung	siehe "Motordichtungen"
Nr. 429	Schraube	Best.Nr. 12-1824
Nr. 430	Abschirmung	Best.Nr. 12-1825
Nr. 431	Dichtring	Best.Nr. 12-1826

© 2007 Cars & Stripes ☎ 05031/515551

Heizung und Kühlung

Wasserpumpen

Dichtungen sind im Lieferumfang enthalten

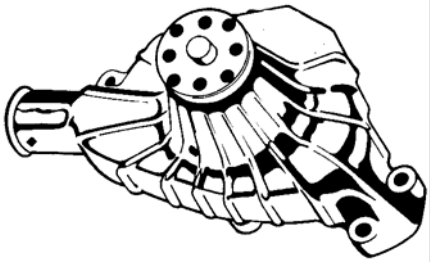

		Preis per Stück
2,3l	Bj. 93-96	Best.Nr. 12-1189
3,1l	Bj. 90-95	Best.Nr. 12-1534
3,4l	Bj. 96	Best.Nr. 12-1534
3,8l	Bj. 92-95	Best.Nr. 12-1535

Thermostate 195°F/89°C

(auch andere Öffnungstemperaturen lieferbar)

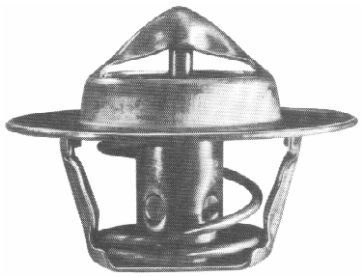

		Preis per Stück
2,3l	Bj. 93-96	Best.Nr. 12-1134
3,1l	Bj. 90-95	Best.Nr. 12-1557
3,4l	Bj. 96	Best.Nr. 12-1557
3,8l	Bj. 92-95	Best.Nr. 10-2590

Thermostatgehäusedichtungen

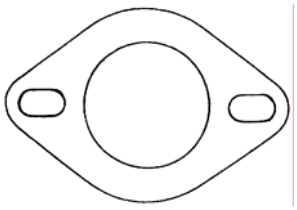

			Preis per Stück
2,3l	Bj. 93-96		Best.Nr. 12-1422
3,1l	Bj. 90-95		Best.Nr. 12-1272
3,8l	Bj. 92-95	Papierdichtung	Best.Nr. 12-1273
		O-Ring	Best.Nr. 10-2711
3,4l	*Beim 3,4l Motor ist die Dichtung (O-Ring) im Lieferumgang des Thermostates enthalten! Falls Sie dennoch mal den O-Ring einzeln benötigen, bestellen Sie bitte:*		Best.Nr. 12-1312

Thermostatgehäuse

		Preis per Stück
2,3l	Bj. 93-96	Best.Nr. 12-1447
3,1l	Bj. 90-95	Best.Nr. 12-1135
3,4l	Bj. 96	Best.Nr. 12-1137
3,8l	Bj. 92	Best.Nr. 12-1136
	Bj. 93-95	Best.Nr. 12-1138

© 2007 Cars & Stripes ☎ 05031/515551

Heizung und Kühlung

Wasserkühler

Für Fahrzeuge mit Klimaanlage! Andere Modelle bitte anfragen.

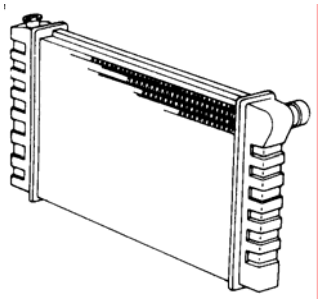

			Preis per Stück
2,3l	Bj. 93-96		Best.Nr. 12-1647
3,1l	Bj. 90-95		Best.Nr. 12-1159
3,8l	Bj. 92-95	mit Option V08*	Best.Nr. 12-1160
		ohne Option V08*	Best.Nr. 12-1903

** Obwohl Fahrzeuge ohne die Option V08 extrem selten sind, bitte wir Sie die Optioncodes Ihres Fahrzeuges diesbezüglich zu überprüfen. Weitere Informationen zu Optioncodes finden Sie am Anfang dieses Kataloges!*

Kühlerverschlussdeckel

		Preis per Stück
Bj. 90-96	alle Modelle	Best:Nr. 10-2909

Heizungskühler

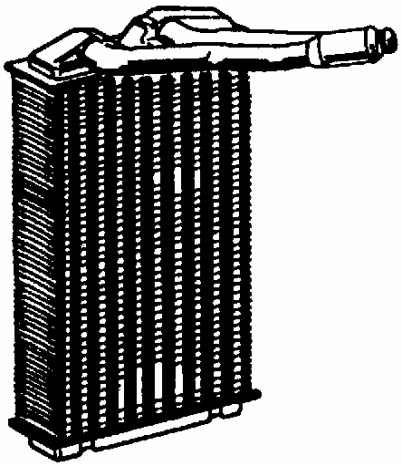

vorn

		Preis per Stück
Bj. 90-96	alle Modelle	Best.Nr. 12-1294

hinten
(nur für Fahrzeuge mit Zusatzheizung im Fahrgastraum)

Bj. 92-96	alle Modelle	Best.Nr. 12-1704

© 2007 Cars & Stripes ☎ 05031/515551

Heizung und Kühlung

Kühlflüssigkeitsbehälter

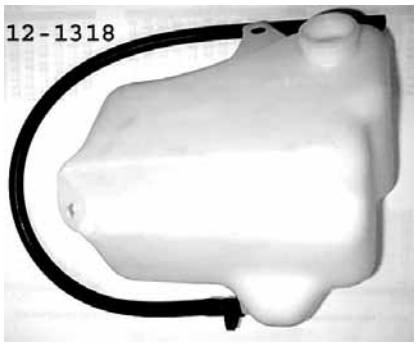

		Preis per Stück
Alle Modelle ausser 2,3l	Bj. 90-96	Best.Nr. 12-1318
Modelle mit 2,3l Motor	Bj. 92-96	Best.Nr. 12-2178

Deckel für Kühlflüssigkeitsbehälter

		Preis per Stück
Alle Modelle ausser 2,3l	Bj. 90-96	Best.Nr. 10-2215
Modelle mit 2,3l Motor	Bj. 92-96	Best.Nr. 12-2179

Kühlerschläuche

oberer Schlauch		*Preis per Stück*
2,3l	Bj. 93-96	Best.Nr. 12-1648
3,1l	Bj. 90-95	Best.Nr. 12-1494
3,4l	Bj. 96	Best.Nr. 12-1690
3,8l	Bj. 92-95	Best.Nr. 12-1494

unterer Schlauch		*Preis per Stück*
2,3l	Bj. 93-96	Best.Nr. 12-1649
3,1l	Bj. 90-91	Best.Nr. 12-1489
	Bj. 92-95	Best.Nr. 12-1493
3,4l	Bj. 96	Best.Nr. 12-1692
3,8l	Bj. 92	Best.Nr. 12-1491
	Bj. 93-95	Best.Nr. 12-1492

© 2007 Cars & Stripes ☎ 05031/515551

Bypass-Wasserrohr

Dieser "Bypass" der Wasserkühlung des Motor sitzt oben auf der Ansaugbrücke.

3,1l Bj. 90-95		*Preis per Stück*
Position 1	Dichtring	Best.Nr. 12-2069
Position 2	Rohr	Best.Nr. 12-2073
Position 3	Stutzen	Best.Nr. 12-2074
Position 4	Dichtung	Best.Nr. 12-2075

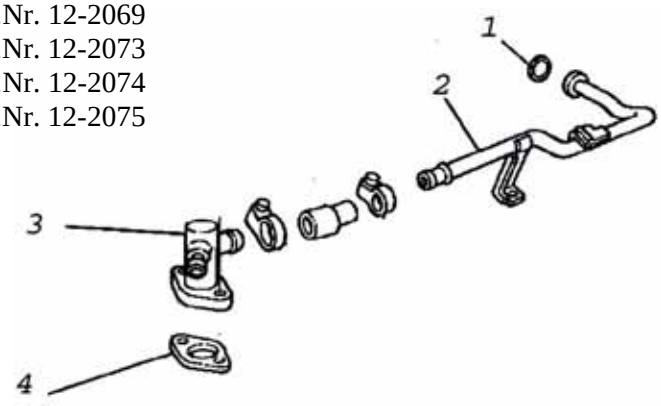

Verbinder für Wasserrohr

Dieser Verbinder sitzt in der Ansaugbrücke.

		Preis per Stück
2,3l	Bj. 93-96	Best.Nr. 12-1782
3,1l	Bj. 90-92	Best.Nr. 14-1553
	Bj. 93-95	Best.Nr. 12-2059
3,4l	Bj. 96	Best.Nr. 14-1553
3,8l	Bj. 93-95	Best.Nr. 12-2080

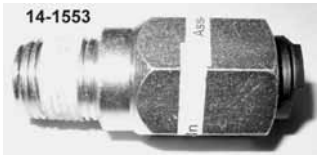

Position des obigen Verbinder beim 3,8l Motor

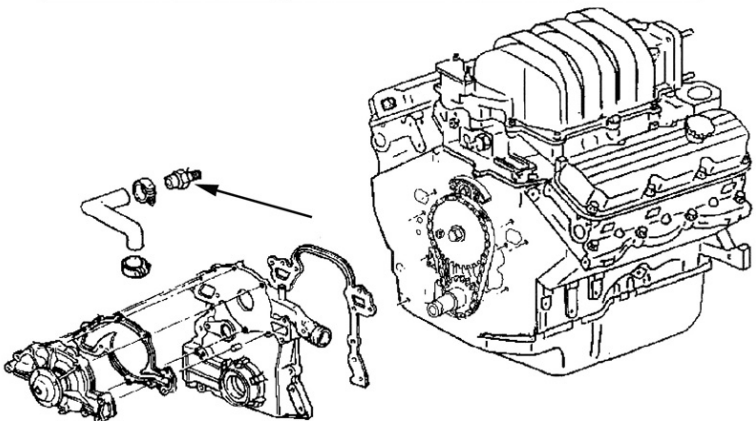

Position des Verbinders beim 3,1l Motor

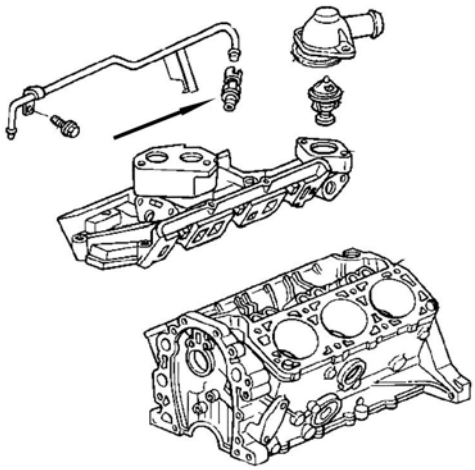

© 2007 Cars & Stripes ☎ 05031/515551

Lüftermotoren am Wasserkühler

Diese Lüftermotoren drücken zusätzlich zum Fahrwind kühlende Luft durch den Wasserkühler Diese werden in der Regel durch einen Thermoschalter (Lüfterschalter) angesteuert. Beim 2,3l und beim 3,4l wird dies über den Bordcomputer (ECM) geregelt. Daher finden Sie bei diesen Motoren auch keine Lüfterschalter.

2,3l Bj. 93-96

		Preis per Stück
Position 4	Lüfterflügel	Best.Nr. 12-2011
Position 6	Lüftermotor	Best.Nr. 12-2012
Position 7	Halterung	Best.Nr. 12-2013

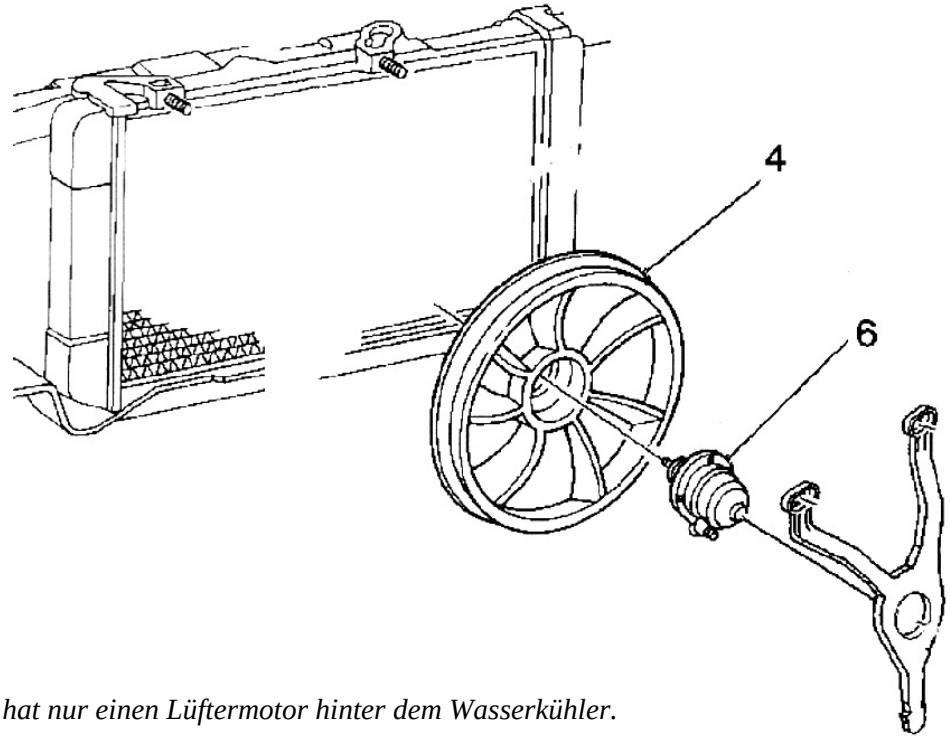

3,1l Bj. 90-91

Diese Ausführung hat nur einen Lüftermotor hinter dem Wasserkühler.

		Preis per Stück
Position 2	Lüfterflügel	Best.Nr. 12-2014
Position 4	Lüftermotor	Best.Nr. 14-1282
Position 5	Gehäuse	Best.Nr. 12-2015
Position 10	Lüfterschalter	Best.Nr. 12-2016

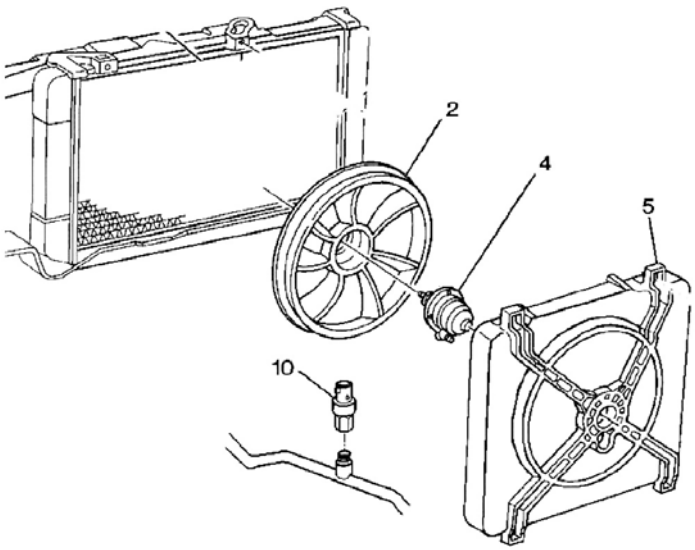

© 2007 Cars & Stripes ☎ 05031/515551

3,1l Bj. 92-93

Diese Ausführung hat 2 Lüftermotoren. Einer sitzt vor, und einer hinter dem Wasserkühler.

			Preis per Stück
Position 4	Lüfterflügel hinten	Bj. 92-93	Best.Nr. 12-2014
Position 6	Lüftermotor hinten	Bj. 92-93	Best.Nr. 14-1282
Position 7	Gehäuse hinten	Bj. 92-93	Best.Nr. 12-2015
Position 9	Lüfterschalter	Bj. 92 Bj. 93	Best.Nr. 12-2016 Best.Nr. 12-2023
Position 12	Gehäuse vorn	Bj. 92-93	Best.Nr. 12-2024
Position 17	Lüftermotor vorn	Bj. 92-93	Best.Nr. 12-2025
Position 18	Lüfterflügel vorn	Bj. 92-93	Best.Nr. 12-2022

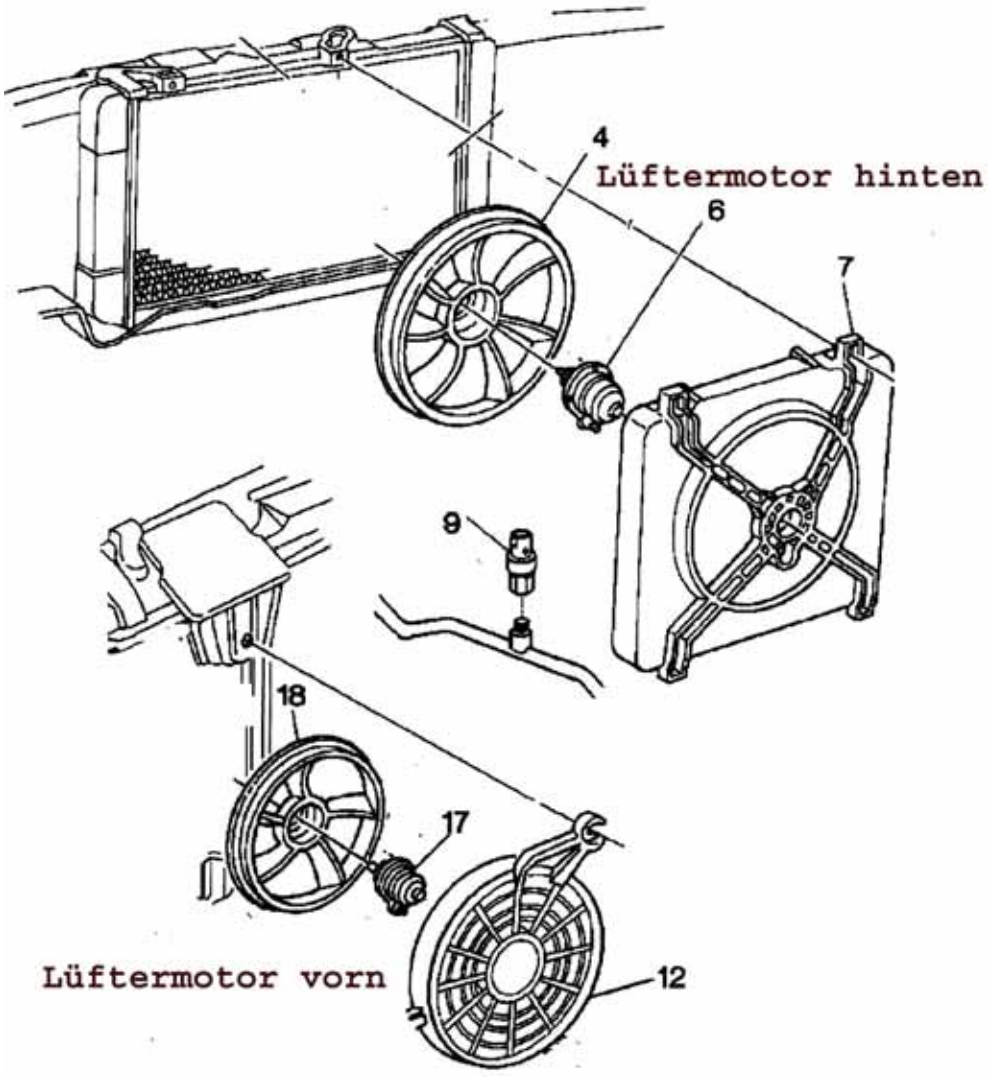

© 2007 Cars & Stripes ☎ 05031/515551

3,1l Bj. 94-95

Diese Ausführung hat nur einen Lüftermotor hinter dem Wasserkühler.

		Preis per Stück
Position 2	Lüfterflügel	Best.Nr. 12-2014
Position 4	Lüftermotor	Best.Nr. 14-1282
Position 5	Gehäuse	Best.Nr. 12-2015
Position 10	Lüfterschalter	Best.Nr. 12-2016

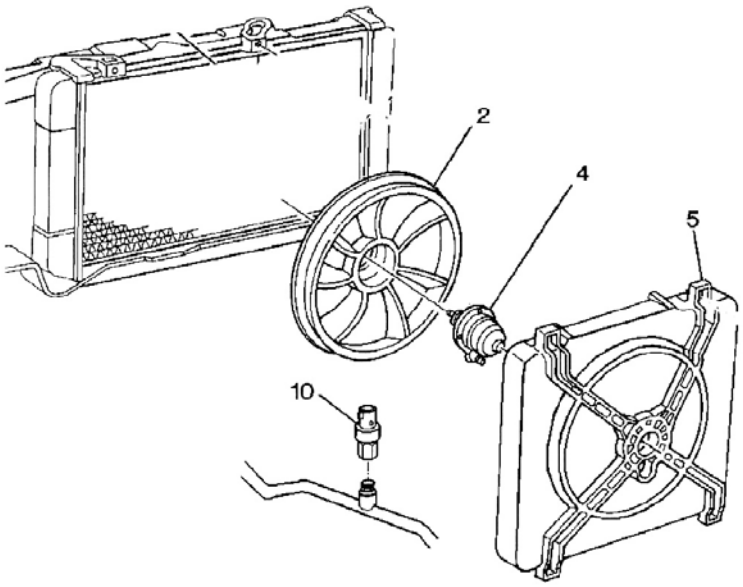

3,4l Bj. 96

Diese Ausführung hat 2 Lüftermotoren. Einer sitzt vor, und einer hinter dem Wasserkühler.

		Preis per Stück
Position 4	Lüfterflügel hinten	Best.Nr. 12-2017
Position 6	Lüftermotor hinten	Best.Nr. 12-2018
Position 7	Gehäuse hinten	Best.Nr. 12-2019
Position 12	Gehäuse vorn	Best.Nr. 12-2020
Position 17	Lüftermotor vorn	Best.Nr. 12-2021
Position 18	Lüfterflügel vorn	Best.Nr. 12-2022

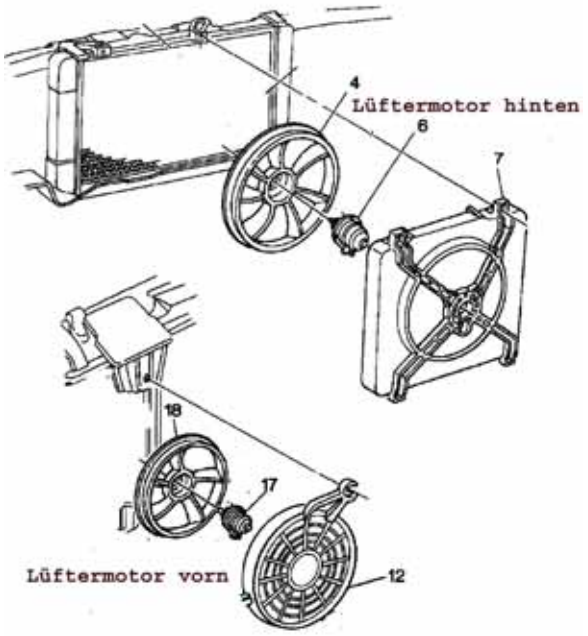

© 2007 Cars & Stripes ☎ 05031/515551

3,8l Bj. 92-95

Diese Ausführung hat 2 Lüftermotoren. Einer sitzt vor, und einer hinter dem Wasserkühler.

			Preis per Stück
Position 4	Lüfterflügel hinten	Bj. 92-95	Best.Nr. 12-2017
Position 6	Lüftermotor hinten	Bj. 92-94	Best.Nr. 12-2012
		Bj. 95	Best.Nr. 12-2018
Position 7	Gehäuse hinten	Bj. 92-95	Best.Nr. 12-2019
Position 9	Lüfterschalter	Bj. 92	Best.Nr. 12-2016
		Bj. 93-95	Best.Nr. 12-2023
Position 12	Gehäuse vorn	Bj. 92-95	Best.Nr. 12-2024
Position 17	Lüftermotor vorn	Bj. 92-95	Best.Nr. 12-2025
Position 18	Lüfterflügel vorn	Bj. 92-93	Best.Nr. 12-2022

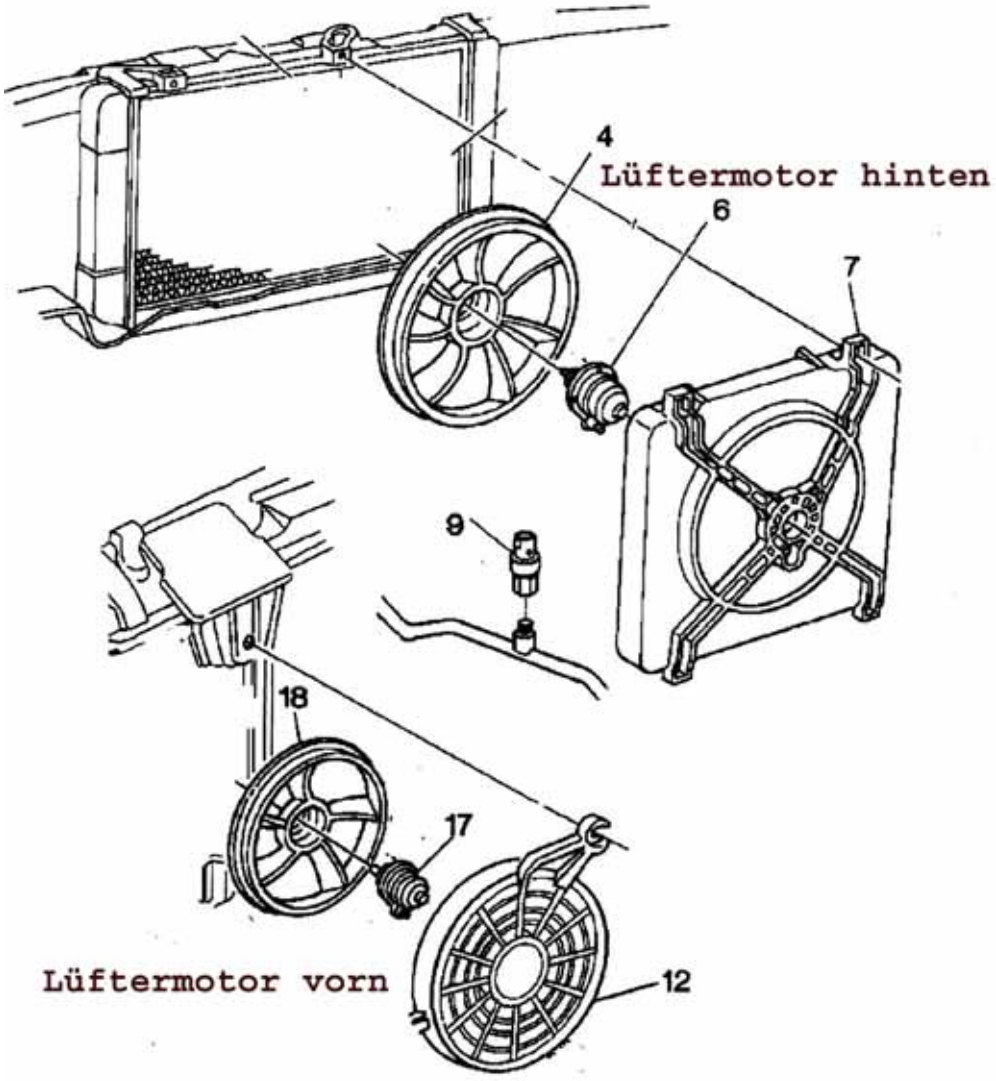

© 2007 Cars & Stripes ☎ 05031/515551

Heizungschlauchsatz 2,3l Motor

*Nur für Pontiac Trans Sport mit **2,3l Motor**. Siehe untenstehende Abbildung Position 1.*

Bj. 93-96

Position 1	beide Schläuche, komplett	Best.Nr. 12-1345
Position 2	im Lieferumfang von Position 1 enthalten!	
Position 3	Verbinder (im Lieferumfang von Pos. 1 enthalten	Best.Nr. 12-2065

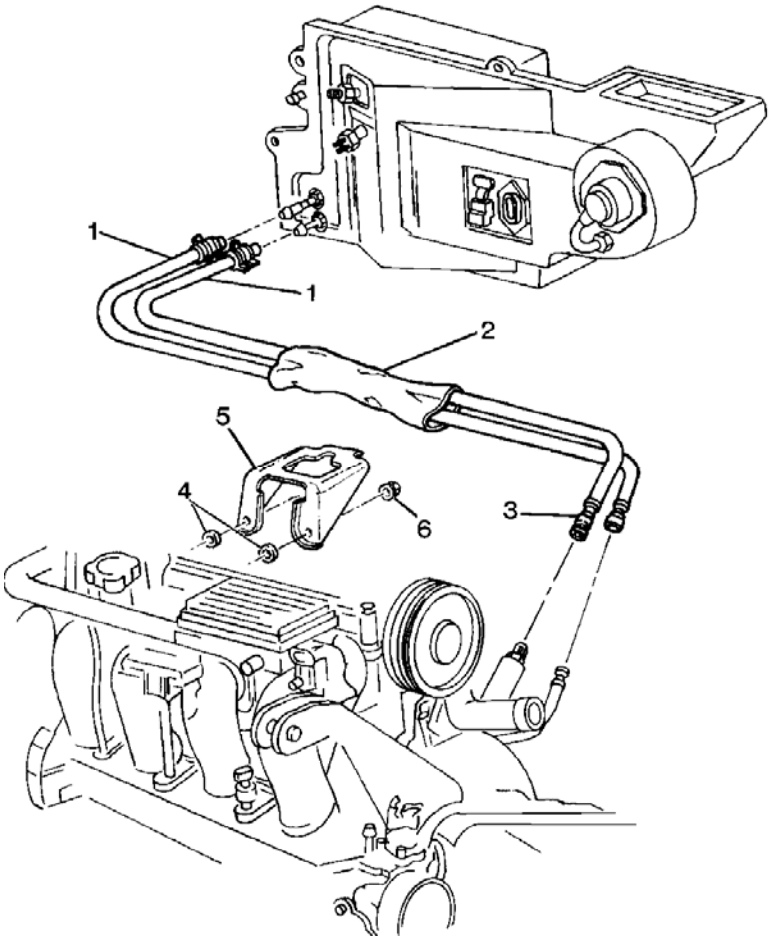

Gebläsemotor, vorn (Fahrgastraum)

Der Lieferumfang beinhaltet Motor und Lüfterrad. Abbildung nur ähnlich!

		Preis per Stück
Bj. 90-96	alle Modelle	Best.Nr. 12-2046

Ersatzteile für Zusatzheizung bzw. Klimaanlage im Heck des Fahrzeuges

Einige Modelle haben eine zusätzliche Austrittsöffnung für Heizung, bzw. Kühlung im hinteren Fahrgastraum. Diese lassen sich, durch extra Regler, getrennt von der vorderen Lüftung regeln.

Fahrzeuge mit Zusatzheizung hinten Bj. 90-96

		Preis per Stück
Position 4	Motor	Best.Nr. 12-2026
Position 2	Lüfterflügel	Best.Nr. 12-2027
Position 6	Dichtung	Best.Nr. 12-2028

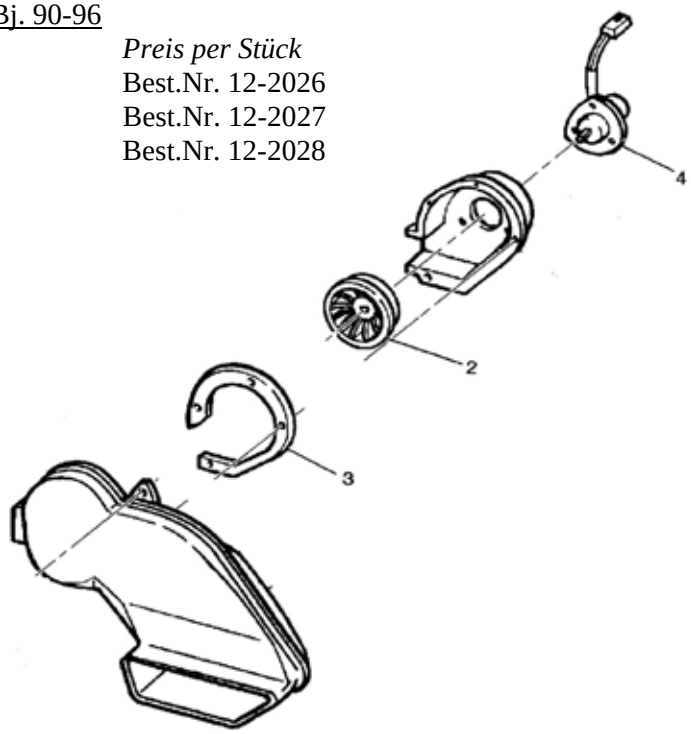

Fahrzeuge mit Zusatzheizung und Klimaanlage hinten Bj. 92-96

		Preis per Stück
Position 18	Motor*	Best.Nr. 12-2029
Position 20	Lüfterflügel	Best.Nr. 12-2030
Position 5	Widerstand	Best.Nr. 12-2031

**Position 20 (Lüfterflügel) ist im Lieferumfang des Motors enthalten*

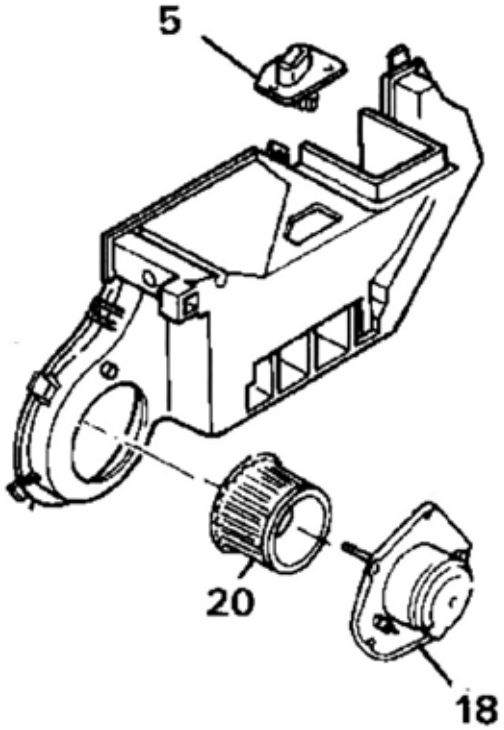

© 2007 Cars & Stripes ☎ 05031/515551

Heizung und Kühlung

Klimakompressor

Inklusive Kupplung und Spule, geeignet für Kältemittel R134A.

		Preis per Stück
2,3l	Bj. 93-96	Best.Nr. 12-1904
3,1l	Bj. 90-91	Best.Nr. 12-1905
	Bj. 92	
	nur Klimaanlage vorn (C67)	Best.Nr. 12-1905
	Zusatzklimaanlage hinten (C34)	Best.Nr. 12-1927
	Bj. 93	
	nur Klimaanlage vorn (C67)	Best.Nr. 12-1928
	Zusatzklimaanlage hinten (C34)	Best.Nr. 12-1927
	Bj. 94-95	Best.Nr. 12-1928
3,4l	Bj. 96	Best.Nr. 12-1929
3,8l	Bj. 92-93	Best.Nr. 12-1930
	Bj. 94-95	Best.Nr. 12-1958

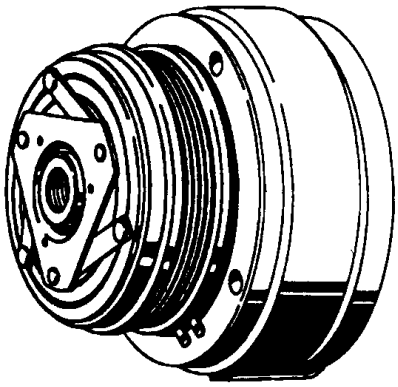

Falls Sie Ihren defekten Klimakompressor nicht ersetzen wollen und auf eine Klimaanlage in Ihrem Fahrzeug verzichten können, bieten wir Ihnen hier eine Alternative an. Beachten Sie bitte, das es dieses Bauteil nur für die unten aufgeführten Modelle gibt.

AC Bypass-Laufrolle

Dieses Bauteil wird anstelle des Klimakompressors montiert.
Der Verlauf des Keilrippenriemens verändert sich nicht.

		Preis per Stück
3,8l	Bj. 92-95	Best.Nr. 12-2180

Folgendes Ventil sollte bei jedem Service der Klimaanlage unbedingt ausgetauscht werden!

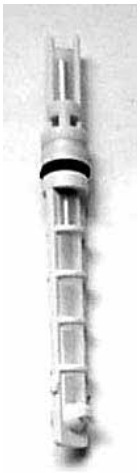

Orifice Ventil Klimaanlage

	Preis per Stück
Bj. 90-96	Best.Nr. 10-2679

Heizung und Kühlung

Filtertrockner (Trocknerflasche für Klimaanlage)

Diese Trocknerflasche ist ein Verschleißteil und muss in regelmäßigen Abständen ausgetauscht werden. Bei einer Neubefüllung der Klimaanlage ist der Austausch obligatorisch. Nur für Kältemittel R134A. Abbildung nur ähnlich.

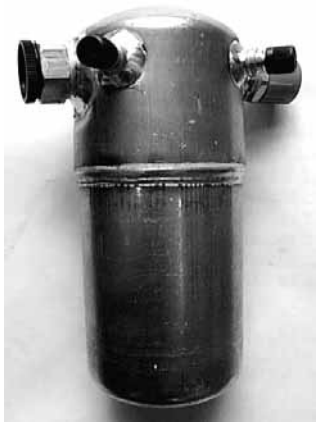

			Preis per Stück
2,3l	Bj. 93	alle Modelle	Best.Nr. 12-1932
	Bj. 94-96	alle Modelle	Best.Nr. 12-1933
			Preis per Stück
3,1l	Bj. 90-91		Best.Nr. 10-1482
	Bj. 92	nur Klimaanlage vorn (C67)	Best.Nr. 10-1482
		Zusatzklimaanlage hinten (C34)	Best.Nr. 12-1935
	Bj. 93	nur Klimaanlage vorn (C67)	Best.Nr. 12-1932
		Zusatzklimaanlage hinten (C34)	Best.Nr. 12-1936
	Bj. 94-95	alle Modelle	Best.Nr. 12-1933
			Preis per Stück
3,4l	Bj. 96	nur Klimaanlage vorn (C67)	Best.Nr. 12-1934
		Zusatzklimaanlage hinten (C34)	Best.Nr. 15-1738
			Preis per Stück
3,8l	Bj. 92	alle Modelle	Best.Nr. 12-1938
	Bj. 93	alle Modelle	Best.Nr. 12-1939
	Bj. 94-95	nur Klimaanlage vorn (C67)	Best.Nr. 12-1940
		Zusatzklimaanlage hinten (C34)	Best.Nr. 12-1941

Klimakühler (Condensor)

Sitzt vor dem Wasserkühler. Siehe auch vorstehende Abbildung.

		Preis per Stück
Bj. 90-93	alle Modelle	Best.Nr. 12-1925
Bj. 94-96	alle Modelle	Best.Nr. 12-1926

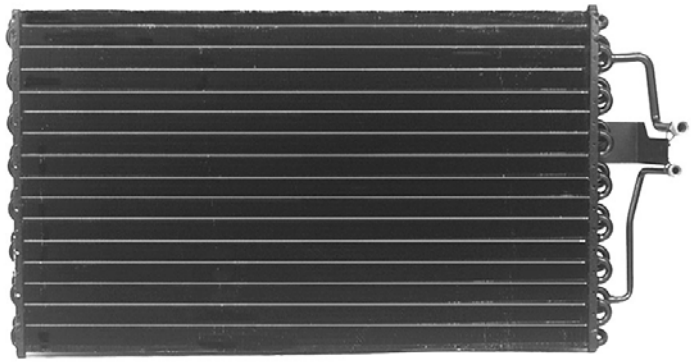

© 2007 Cars & Stripes ☎ 05031/515551

Heizung und Kühlung

Schlauchpaket Klimaanlage

Verbindet Kompressor mit dem Klimakühler und dem Trockner.

			Preis per Stück
2,3l	Bj. 93		Best.Nr. 12-1920
	Bj. 94-96		Best.Nr. 12-1921
			Preis per Stück
3,1l	Bj. 90		Best.Nr. 12-1924
	Bj. 91		bitte anfragen!
	Bj. 92	nur Klimaanlage vorn (C67)	Best.Nr. 12-1912
		Zusatzklimaanlage hinten (C34)	Best.Nr. 12-1909
	Bj. 93	nur Klimaanlage vorn (C67)	Best.Nr. 12-1913
		Zusatzklimaanlage hinten (C34)	Best.Nr. 12-1916
	Bj. 94-95	alle Modelle	Best.Nr. 12-1919
			Preis per Stück
3,4l	Bj. 96	nur Klimaanlage vorn (C67)	Best.Nr. 12-1922
		Zusatzklimaanlage hinten (C34)	Best.Nr. 12-1923
			Preis per Stück
3,8l	Bj. 92	nur Klimaanlage vorn (C67)	Best.Nr. 12-1910
		Zusatzklimaanlage hinten (C34)	Best.Nr. 12-1911
	Bj. 93	nur Klimaanlage vorn (C67)	Best.Nr. 12-1914
		Zusatzklimaanlage hinten (C34)	Best.Nr. 12-1915
	Bj. 94-95	nur Klimaanlage vorn (C67)	Best.Nr. 12-1917
		Zusatzklimaanlage hinten (C34)	Best.Nr. 12-1918

Typische Klimaanlage

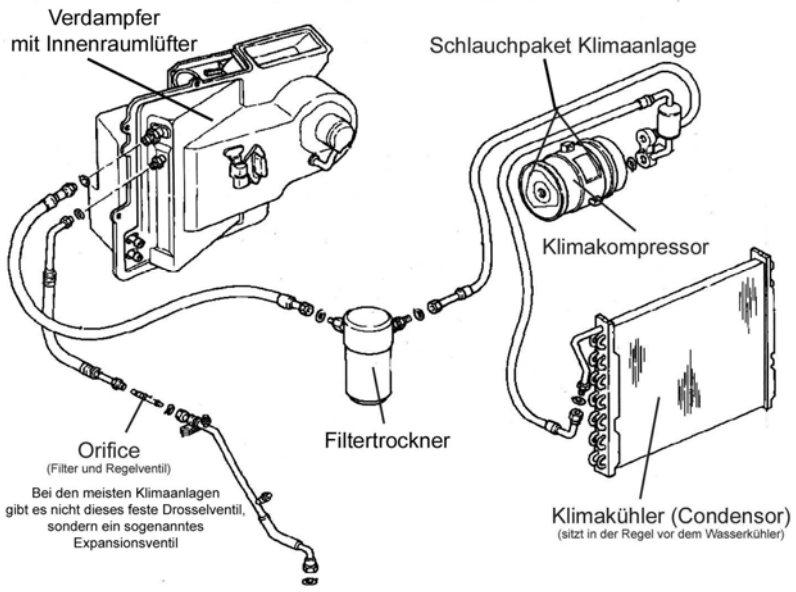

So funktionieren Klimaanlagen

Wenn Flüssigkeiten verdampfen, kühlen sie die Umgebung ab. Das spürt man auch, wenn Wind über feuchte Haut bläst. Klimaanlagen nutzen dieses Prinzip. Der Kompressor verdichtet gasförmiges Kältemittel, dieses wird flüssig und gibt Wärme über den Kondensator (Klimakühler) ab. Das Kältemittel fließt zur Reinigung durch den Filtertrockner. Anschließend wird durch ein Expansionsventil (bei manchen Ausführungen auch durch ein Drosselventil in der Leitung) der Druck verringert. Dadurch dehnt sich das Kältemittel aus und wird im Verdampfer gasförmig. Die hierzu benötigte Wärme wird der Innenraumluft entzogen. Dadurch kühlt sich diese ab.

Getriebeersatzteile

Getriebefilterkit

Für Automatikgetriebe. Beinhaltet Filter und Dichtung. Preis per Satz

Bj. 90-93	3,1l	Best.Nr. 12-1565
	3,8l	Best.Nr. 12-1566
Bj. 94	3-Gang Automatik	Best.Nr. 12-1565
	4-Gang Automatik	Best.Nr. 12-1566
Bj. 95	3,1l + 3,8l	Best.Nr. 12-1566
Bj. 96	3,4l	Best.Nr. 12-1566

Bitte identifizieren Sie gegebenenfalls Ihren Getriebetyp anhand der Anzahl der Schrauben der Getriebeölwanne oder am Optioncode:

4-Gang Automatik (Optioncode M13)	20 Schrauben
3-Gang Automatik (Optioncode MD9)	16 Schrauben

TV Cable (Kick Down Zug)

		Preis per Stück
Bj. 90-95	alle Modelle mit 3-Gang Automatik (MD9)	Best.Nr. 12-1315

Zusatzgetriebeölkühler für Automatikgetriebe

zum nachträglichen Einbau,
erhöht die Lebensdauer Ihres Getriebes

Abmessung	Best.Nr.
19cm x 30cm	10-1826
19cm x 38cm	10-1827

Stückpreis, inklusive Anbaumaterial

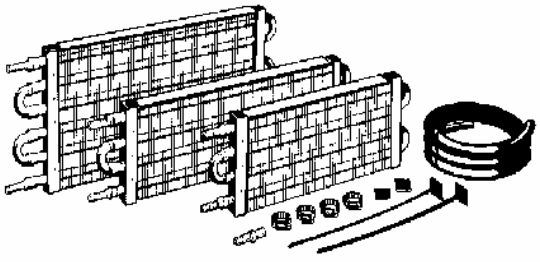

© 2007 Cars & Stripes ☎ 05031/515551

Getriebeersatzteile

Getriebeöltemperaturanzeige
ermöglicht Ihnen die permanente Kontrolle der Öltemperatur des Getriebeöls!
Inklusive Fühler und Anbaumaterial

Preis per Stück
Best.Nr. 10-1639

Zur problemlosen Montage des Temperaturgebers empfehlen wir Ihnen nachstehende „Ölablassschraube zum Nachrüsten!“

Ölablassschraube zum Nachrüsten
ideal zum Einbau in Getriebeölwannen (original keine Ablassschraube vorhanden) oder als Ersatz für defekte Ölablassschrauben! Erleichtert auch den Einbau des Temperaturgebers zu obiger Getriebeöltemperaturanzeige.

Preis per Stück
universal einsetzbar Best.Nr. 10-2264

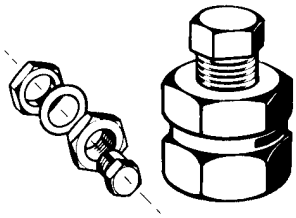

Getriebeölkühlerleitung (Automatikgetriebe)
Dieses häufig defekte Bauteil finden Sie auf der untenstehenden Abbildung Position # 5.
Es ist zweimal vorhanden.

Preis per Stück
Bj. 90-95 alle mit 3 Gang Automatikgetriebe (MD9) Best.Nr. 12-1322

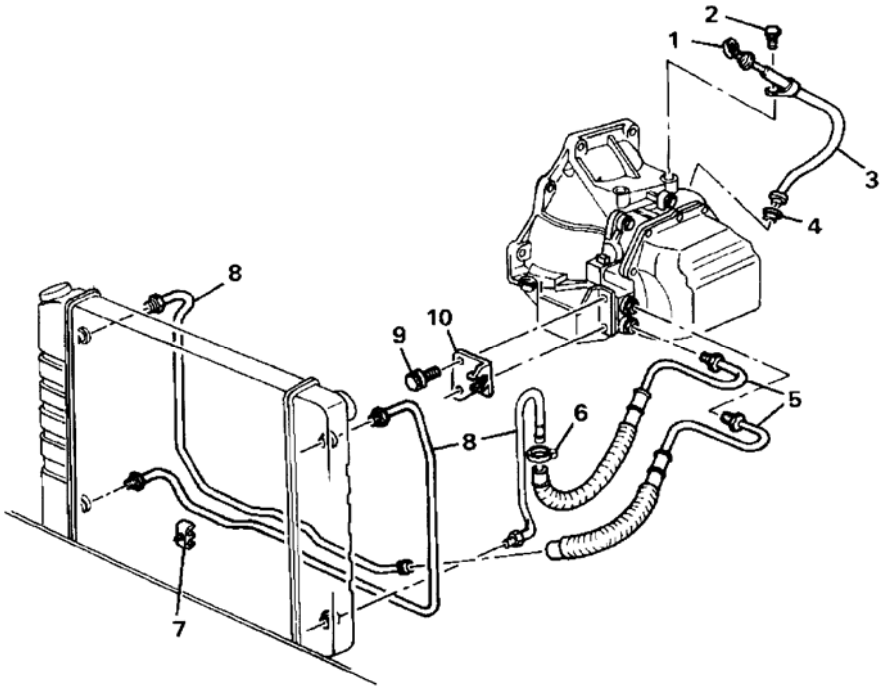

© 2007 Cars & Stripes ☎ 05031/515551

Getriebeersatzteile

Kupplungsersatzteile (Schaltgetriebe)

Bj. 93-96 *Alle Modelle mit 2,3l-Motor*

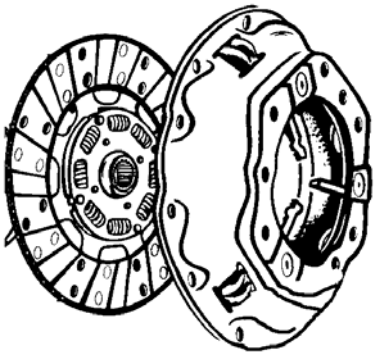

	Preis per Stück
Druckplatte	Best.Nr. 12-1650
Mitnehmerscheibe	Best.Nr. 12-1651
Ausrücklager (inkl. Nehmerzylinder)	Best.Nr. 12-1652
Kupplungsgeberzylinder	Best.Nr. 12-1653
Kupplungnehmerzylinder	siehe Ausrücklager

Flüssigkeitsbehälter für Kupplunggeberzylinder

		Preis per Stück
2,3l	Bj. 92-96	Best.Nr.12-2181

Anlasserzahnkranz

			Preis per Stück
2,3l	Bj. 93-96		Best.Nr. 12-1658
3,1l	Bj. 90-95	(142 Zähne)	Best.Nr. 12-1659
3,4l	Bj. 96		Best.Nr. 12-1659
3,8l	Bj. 92		Best.Nr. 12-1660
	Bj. 93-94		Best.Nr. 12-1661
	Bj. 95		Best.Nr. 12-1662

Ölpeilstab (Getriebe)

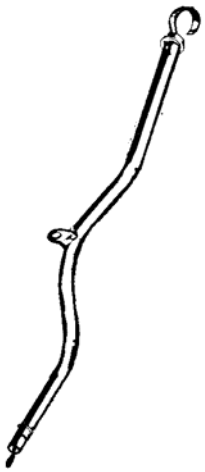

Schaltgetriebe		*Preis per Stück*
5-Gang (nur 2,3l)	Bj. 93-96	Best.Nr. 12-1664
Automatikgetriebe		
3-Gang (Option MD9)	Bj. 90-95	Best.Nr. 12-1665
4-Gang (Option M13 oder M15)	Bj. 92-95	Best.Nr. 12-1666
	Bj. 96	Best.Nr. 12-1667

Ölpeilstabrohr (Getriebe)

Automatikgetriebe		*Preis per Stück*
3-Gang (Option MD9)	Bj. 90-95	Best.Nr. 12-1669
4-Gang (Option M13 oder M15)	Bj. 92-95	Best.Nr. 12-1670
	Bj. 96	Best.Nr. 12-1671

© 2007 Cars & Stripes ☎ 05031/515551

Getriebeersatzteile

Schaltknauf (Schaltgetriebe)
Position 3 in untenstehender Abbildung

		Preis per Stück
Alle 2,3l-Modelle	Bj. 93-96	Best.Nr. 12-1729

Schaltzüge (Schaltgetriebe)
nur 2,3l-Modelle *Bj. 93-96*

		Preis per Stück
Schaltzug „Shift“	*Position 1 in untenstehender Abb.*	Best.Nr. 12-1730
Schaltzug „Select“	*Position 2 in untenstehender Abb.*	Best.Nr. 12-1731

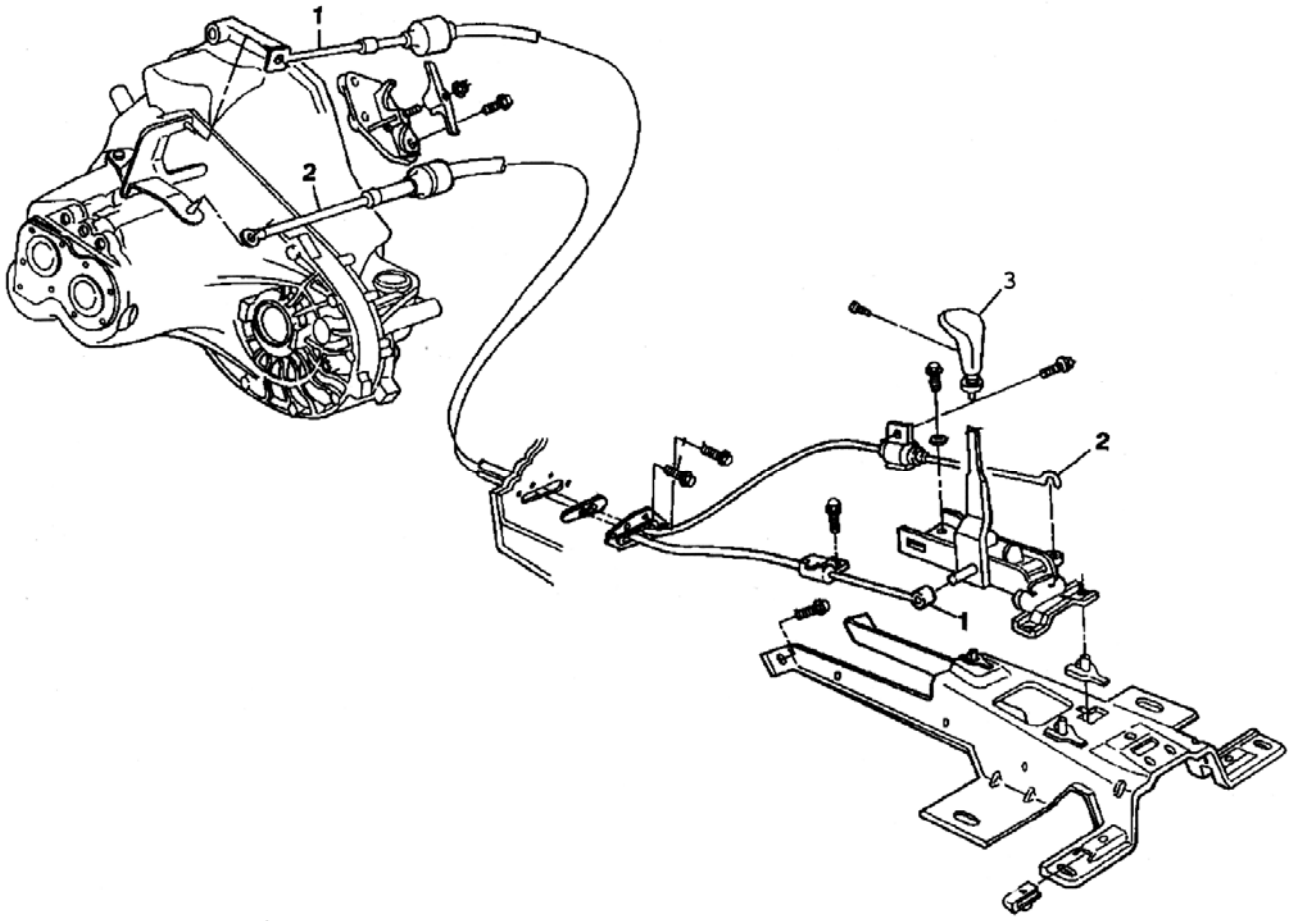

© 2007 Cars & Stripes ☎ 05031/515551

Getriebeersatzteile

Simmerringe und Dichtungen für das Automatikgetriebe

Bj. 90-95 mit 3 Gang Automatik (TH125/3T40, Optionscode MD9)

		Preis per Stück
Achswelleneingang	links	Best.Nr. 12-1655
	rechts	Best.Nr. 12-1655
Wandlersimmerring		Best.Nr. 12-1656
Deckeldichtung (Seitendeckel, außen)		Best.Nr. 12-1657
Dichtring Kick-Downzug		Best.Nr. 10-2914
Dichtring Getriebepeilstab		Best.Nr. 10-2471

Bj. 92-95 mit 4 Gang Automatik (4T60E, Optionscode M13)

		Preis per Stück
Achswelleneingang	links	Best.Nr. 12-1654
	rechts	Best.Nr. 12-1655
Wandlersimmerring		Best.Nr. 12-1656
Dichtring Getriebepeilstab		Best.Nr. 10-2471
Seitendeckeldichtung, außen		Best.Nr. 12-2182
Seitendeckeldichtung, innen		Best.Nr. 12-2182

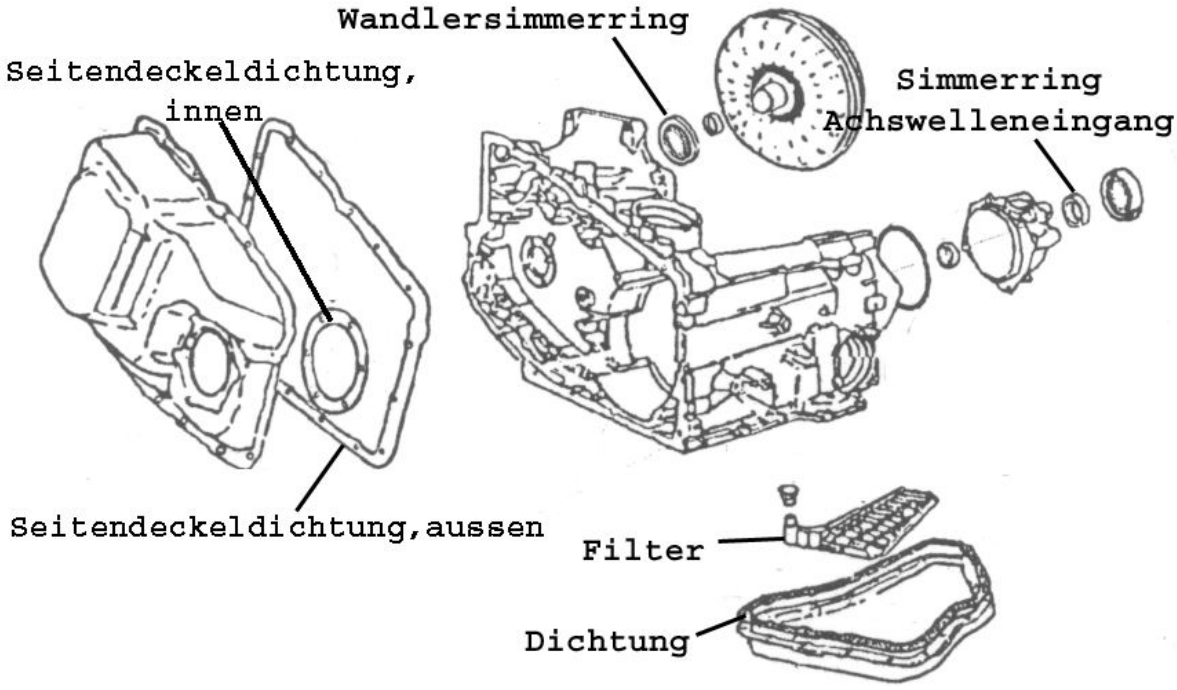

© 2007 Cars & Stripes ☎ 05031/515551

Getriebeersatzteile

TCC Solenoid

*Diese Schalter schaltet die Wandlerkupplung (**T**orque **C**onverter **C**lutch). Ist dieser Schalter defekt kann es zu folgenden Symptomen kommen: Der Motor stirbt unvermittelt ab, wenn Sie an eine Ampel fahren oder von der Autobahn abfahren. Oft geschieht dies, wenn die Geschwindigkeit auf ca. 50 km/h absinkt. Dies ist erfahrungsgemäß ein typischer Fehler beim 3-Gang Getriebe TH125 (3T40). Das Bauteil befindet sich in der Steuereinheit (Valve Body) des Getriebes.*
Das 3-Gang Automatikgetriebe wurde nur bei den Modellen mit 3,1l V6 verbaut.

	Preis per Stück
Alle mit 3-Gang Automatik	Best.Nr. 12-2032

unbedingt mitbestellen:	*Preis per Satz*
Getriebefilterkit (Dichtung und Filter)	Best.Nr. 12-1565

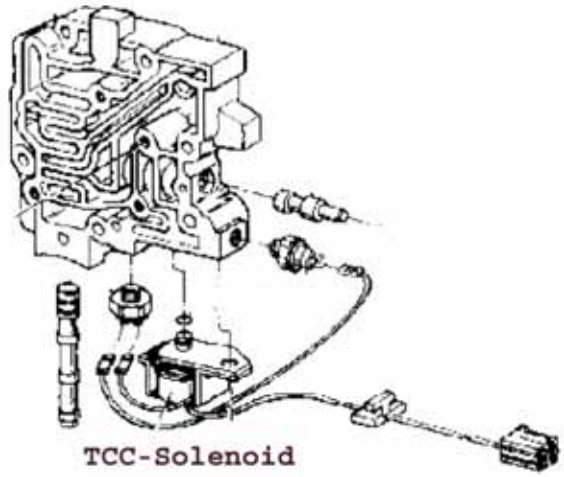

© 2007 Cars & Stripes ☎ 05031/515551

Lenkungsersatzteile

Lenkung

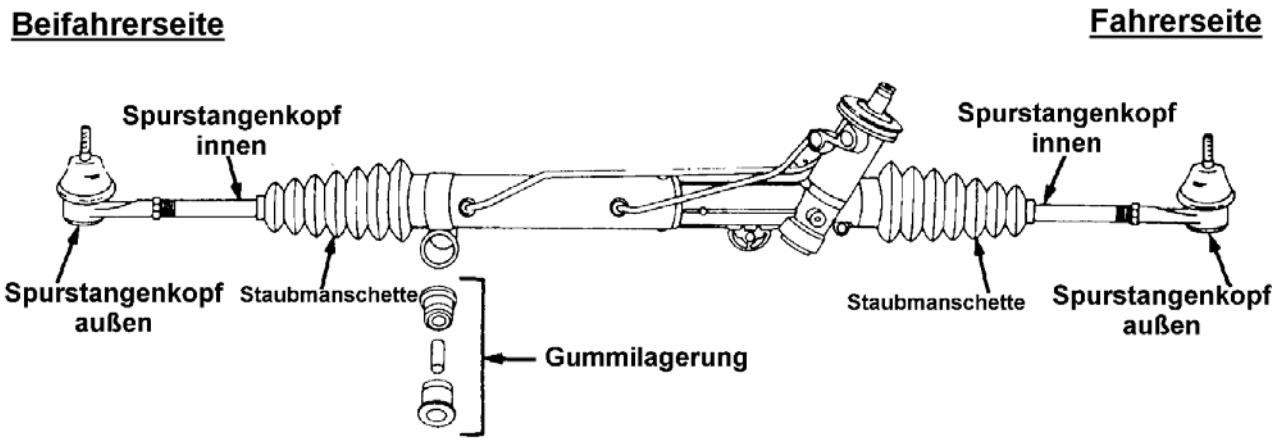

Spurstangenkopf, außen

		Preis per Stück
Bj. 90-91	links	Best.Nr. 11-1392
	rechts	Best.Nr. 11-1392
Bj. 92	links	Best.Nr. 12-1563
	rechts	Best.Nr. 12-1563
Bj. 93-96	links	Best.Nr. 12-1564
	rechts	Best.Nr. 12-1564

Spurstangenkopf, innen

		Preis per Stück
Bj. 90-96	links	Best.Nr. 11-1344
	rechts	Best.Nr. 11-1344

Lenkmanschette

(Staubmanschette für den inneren Spurstangenkopf)

		Preis per Stück
Bj. 90-96	alle Modelle	Best.Nr. 12-1515

© 2007 Cars & Stripes ☎ 05031/515551

Lenkungsersatzteile

Servopumpe

(ohne Behälter und Riemenscheibe)

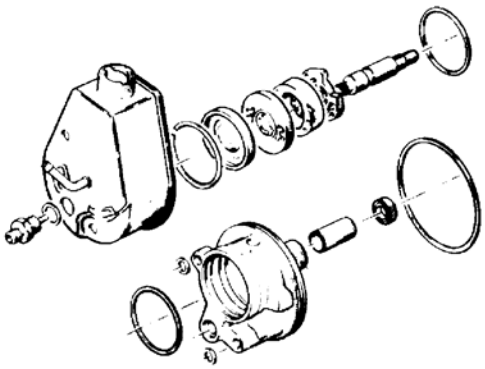

		Preis per Stück
2,3l	Bj. 93-96	Best.Nr. 12-1696
3,1l	Bj. 90-95	Best.Nr. 12-1125
3,4l	Bj. 96	Best.Nr. 12-1697
3,8l	Bj. 92-95	Best.Nr. 12-1126

(Servopumpen mit Behälter bitte anfragen!)

Servopumpendichtsätze

		Preis per Satz
3,1l	Bj. 90-95	Best.Nr. 10-2286
3,4l	Bj. 96	Best.Nr. 12-1519
3,8l	Bj. 92-95	Best.Nr. 12-1519

Riemenscheibe (für Servopumpe)

			Preis per Stück
2,3l	Bj. 93-96	mit 122mm ∅	Best.Nr. 12-1735
		mit 62mm ∅	Best.Nr. 12-1756
3,1l	Bj. 90-95		Best.Nr. 12-1317
3,4l	Bj. 96		Best.Nr. 12-1316
3,8l	Bj. 92-95		Best.Nr. 12-1425

Hydrauliköl für Servolenkung

Die in Deutschland übliche Benutzung von ATF-Öl (also Automatikgetriebeöl) in Servolenkungen kann bei amerikanischen Systemen zu Beschädigungen der Dichtungen und somit zu Undichtigkeiten führen! Daher bieten wir Ihnen original amerikanisches Servolenkungsöl an!

	Preis per Flasche
Menge 0,946 Liter	Best.Nr. 10-1544

Lenkungsersatzteile

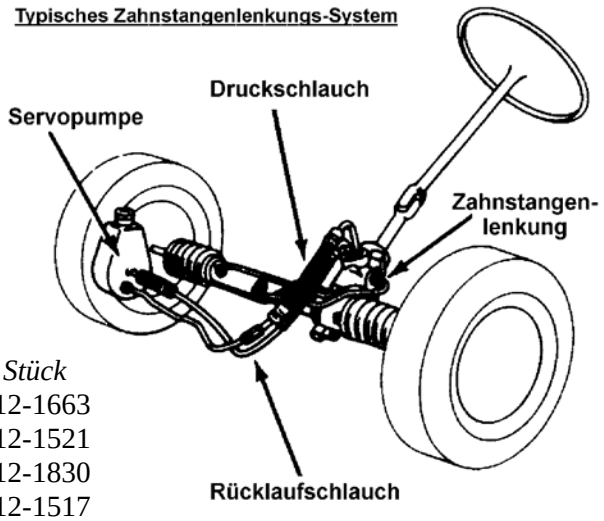

Servolenkungs-Druckschlauch

		Preis per Stück
2,3l	Bj. 93-96	Best.Nr. 12-1663
3,1l	Bj. 90-95	Best.Nr. 12-1521
3,4l	Bj. 96	Best.Nr. 12-1830
3,8l	Bj. 92-95	Best.Nr. 12-1517

Servolenkungsrücklaufschlauch

		Preis per Stück
2,3l	Bj. 93-96	Best.Nr. 12-1572*
3,1l	Bj. 90-95	Best.Nr. 12-1572*
3,8l	Bj. 92-95	Best.Nr. 12-1571

**Dieser Artikel ist Meterware! Bitte geben Sie die gewünschte Länge an. Der angegebene Preis ist für den laufenden Meter.*

Hier ein paar Abbildungen:

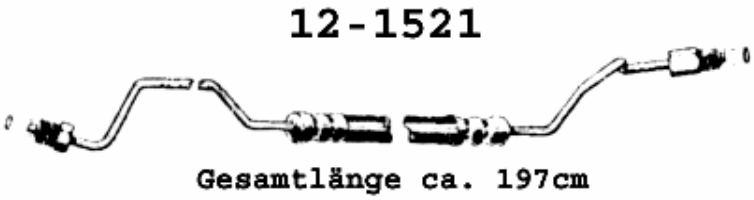

© 2007 Cars & Stripes ☎ 05031/515551

Lenkungsersatzteile

Lenkungen

Bitte beachten Sie, daß wir für diese Lenkungen zusätzlich zum Kaufpreis einen Altteilpfand erheben müssen. Diesen Pfand erhalten Sie umgehend, nach Eingang des Altteils bei uns, per Scheck oder Überweisung zurück.

Komplette Zahnstangen-Lenkung, überholt, ohne äußere Kugelköpfe.
Die Kugelköpfe finden Sie bei den Fahrwerksersatzteilen.

			Preis per Stück
2,3l	Bj. 93-95		Best.Nr. 12-1204
	Bj. 96		Best.Nr. 12-1205
3,1l	Bj. 90-92		Best.Nr. 12-1205
	Bj. 93-95	mit Niveauregulierung hinten	Best.Nr. 12-1205
		ohne Niveauregulierung hinten	Best.Nr. 12-1204
3,4l	Bj. 96		Best.Nr. 12-1205
3,8l	Bj. 92		Best.Nr. 12-1205
	Bj. 93-95	mit Niveauregulierung hinten	Best.Nr. 12-1205
		ohne Niveauregulierung hinten	Best.Nr. 12-1204

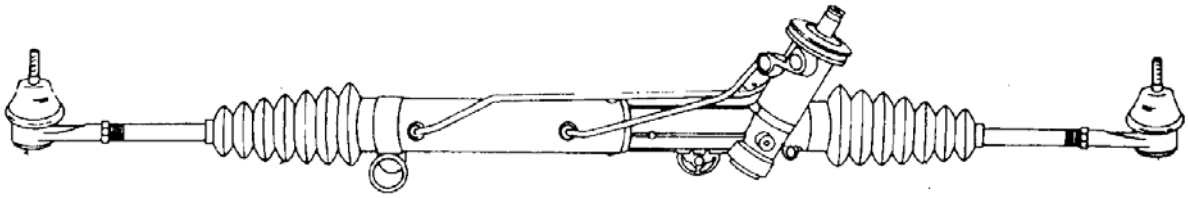

Dichtsatz für Zahnstangenlenkung

		Preis per Satz
Bj. 90-96	alle Modelle	Best.Nr. 12-1520

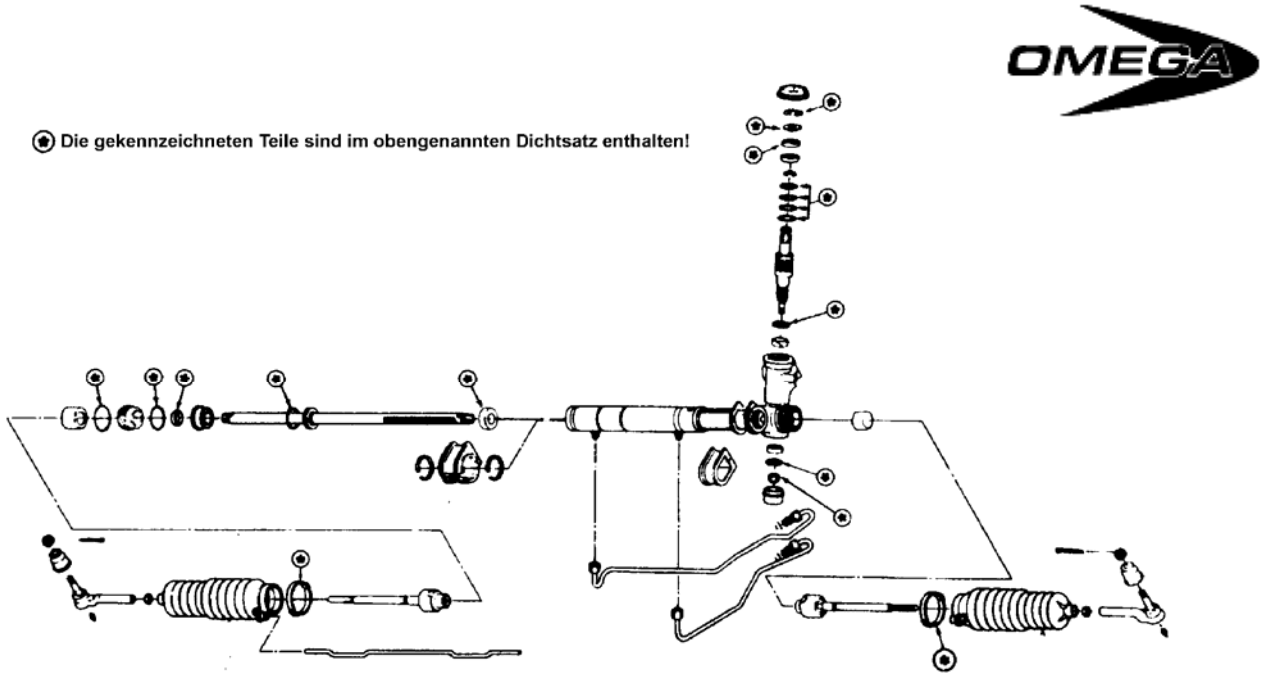

© 2007 Cars & Stripes ☎ 05031/515551

Fahrwerk

Vorderachse

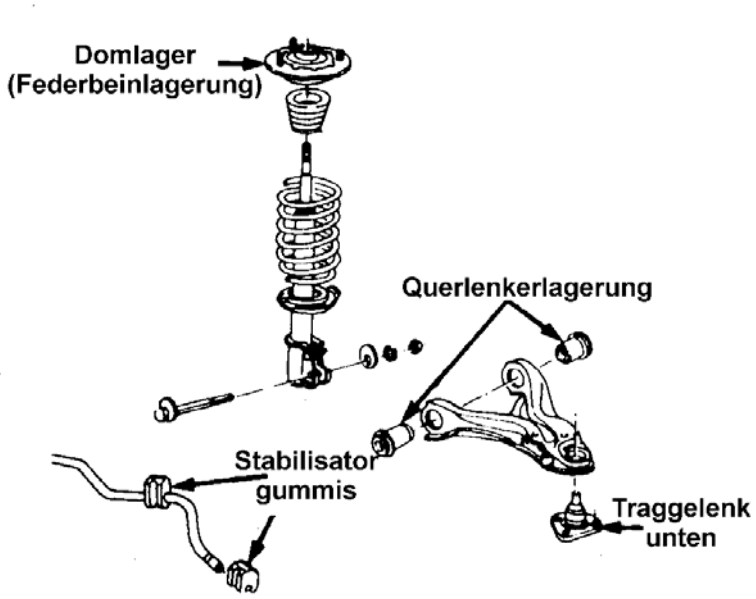

Traggelenk, unten

		Preis per Stück
Bj. 90-91	links	Best.Nr. 12-1559
	rechts	Best.Nr. 12-1559
Bj. 92-96	links	Best.Nr. 12-1560
	rechts	Best.Nr. 12-1560

Querlenker-Buchsen (Lagerung)

Sie benötigen 1 Satz pro Querlenker!

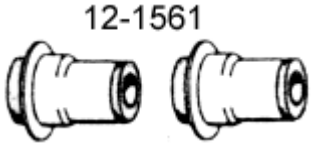

		Preis per Satz
Bj. 90-96	alle	Best.Nr. 12-1561

Stabilisatorgummis

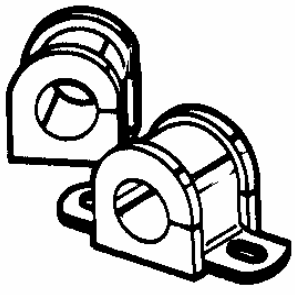

mittig		*Preis per Stück*
Bj. 90-96	links	Best.Nr. 12-1451
	rechts	Best.Nr. 12-1451
außen		
Bj. 90	links	Best.Nr. 12-1527
	rechts	Best.Nr. 12-1527
Bj. 91	links	Best.Nr. 12-1531
	rechts	Best.Nr. 12-1555
Bj. 92-96	links	Best.Nr. 12-1527
	rechts	Best.Nr. 12-1527

© 2007 Cars & Stripes ☎ 05031/515551

Fahrwerk

Achsschenkel

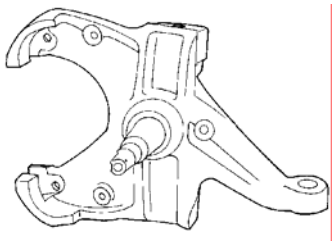

		Preis per Stück
Bj. 90-91	links	Best.Nr. 12-1400
	rechts	Best.Nr. 12-1401
Bj. 92	links	Best.Nr. 12-1402
	rechts	Best.Nr. 12-1403
Bj. 93	links	Best.Nr. 12-1404
	rechts	Best.Nr. 12-1405
Bj. 94-96	links	Best.Nr. 12-1406
	rechts	Best.Nr. 12-1407

Achsmanschetten

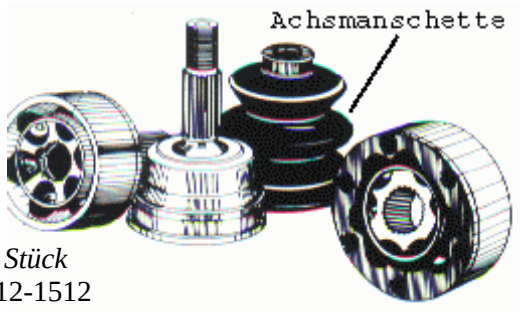

		Preis per Stück
außen	alle Modelle	Best.Nr. 12-1512
innen	alle Modelle	Best.Nr. 12-1511

Gelenkwellen (Antriebswellen)

Mit Automatikgetriebe

		Preis per Stück
Bj. 90-91	links	Best.Nr. 12-1513
	rechts	Best.Nr. 12-1514
Bj. 92-96		
mit 3-Gang Automatik	links	Best.Nr. 12-1556
	rechts	Best.Nr. 12-1562
mit 4-Gang Automatik	links	Best.Nr. 12-1676
	rechts	Best.Nr. 12-1562

mit Schaltgetriebe und 2,3l-Motor

		Preis per Stück
Bj. 93-96	links	Best.Nr. 12-1679
	rechts	Best.Nr. 12-1680

© 2007 Cars & Stripes ☎ 05031/515551

Fahrwerk

Querlenker unten

Komplett mit Lagerung und Traggelenk

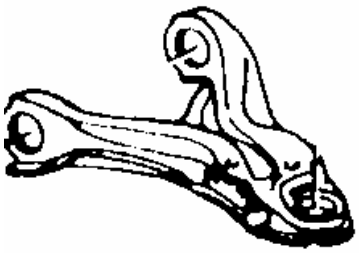

		Preis per Stück
Bj. 90	links	Best.Nr. 12-1389
	rechts	Best.Nr. 12-1390
Bj. 91	links	Best.Nr. 12-1300
	rechts	Best.Nr. 12-1301
Bj. 92-96	links	Best.Nr. 12-1354
	rechts	Best.Nr. 12-1353

Stoßdämpfer

Wir liefern Gasdruck-Stoßdämpfer der Firmen MONROE oder GM/AC-Delco

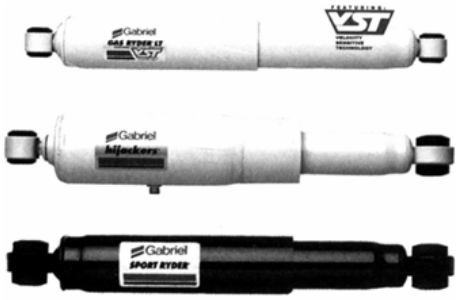

vorn		*Preise per Stück*
Bj. 90-96	alle Modelle	Best.Nr. 12-1506

hinten		*Preis per Stück*
Bj. 90-96	ohne Niveauregulierung	Best.Nr. 12-1209

Bj. 90-96	mit Niveauregulierung	*Preis per Stück*	
		links	Best.Nr. 12-1408
		rechts	Best.Nr. 12-1409

Hi-Jackers

(luftdruckunterstützte Stoßdämpfer für hinten, einfach an der Tankstelle befüllen, ideal zum Niveauausgleich z.B. bei Anhängerbetrieb.

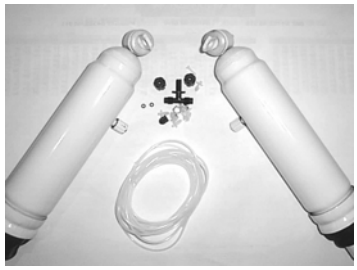

		Preis per Satz
Bj. 90-96	Paar, inkl. Schlauchsatz	Best.Nr. 12-1507

-Diese "Hi-Jackers" können Sie auch als Ersatz für die originalen Niveauregulierungs-Stößdämpfer verwenden.
Bitte bestellen Sie in diesem Fall zusätzlich einmal:

	Preis per Stück
Adapter	Best.Nr. 12-2066

Stoßdämpferlagerung, oben (Domlager)

		Preis per Stück
vorn	Bj. 90-96	Best.Nr. 12-1516
hinten	Bj. 90-96	Best.Nr. 12-1423

© 2007 Cars & Stripes ☎ 05031/515551

Ersatzteile für die Niveauregulierung

(Originalausstattung vom Hersteller)

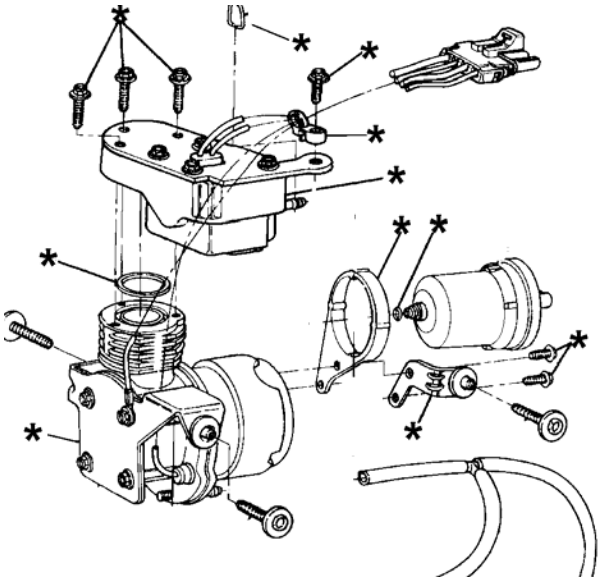

Kompressor

*für Niveauregulierung der Hinterachse, alle mit einem * gekennzeichneten Positionen auf der nebenstehenden Abbildung sind im Lieferumfang enthalten!*

Bj. 90-96

alle Modelle mit Niveauregulierung
Preis per Stück
Best.Nr. 12-1414

Anmerkung: Dieser Kompressor ist für die, von uns angebotenen, "Hi Jackers" nur in Verbindung einem Adapter verwendbar:
Best.Nr. .12-2066

Höhenstandssensor

für Niveauregulierung der Hinterachse,
Preis per Stück
Bj. 90-96 Best.Nr. 12-1707

Verbindungsstange für Höhenstandssensor

Preis per Stück
Bj. 90-96 Best.Nr. 12-1708

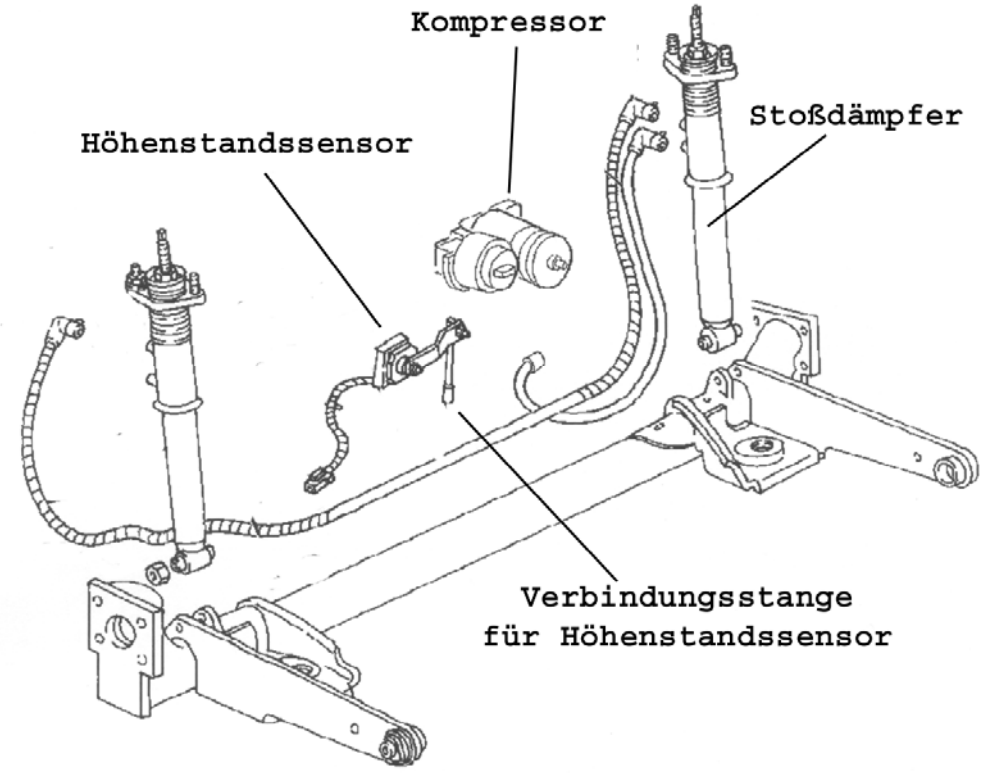

© 2007 Cars & Stripes ☎ 05031/515551

Hinterachsersatzteile

Alle Positionsnummern beziehen sich auf die untenstehende Abbildung.

			Preis per Stück
Position 2	Mutter	Bj. 90-96	Best.Nr. 12-1996
Position 7	Panhardstab	Bj. 90-96	Best.Nr. 12-1997
Position 8	Schraube	Bj. 90	Best.Nr. 12-1998
		Bj. 91-96	Best.Nr. 12-1999
Position 9	Mutter	Bj. 90-91	Best.Nr. 12-2000
		Bj. 92-94	Best.Nr. 12-2001
		Bj. 95-96	Best.Nr. 12-2002
Position 16	Mutter	Bj. 90-96	Best.Nr. 12-2003
Position 19	Schraube	Bj. 90	Best.Nr. 12-2004
		Bj. 91-96	Best.Nr. 12-2005
Position 21	Schraube	Bj. 90-96	Best.Nr. 12-2006
Position 26	Schraube	Bj. 90-96	Best.Nr. 12-2008
Position 29	Buchse	Bj. 90	Best.Nr. 12-2009
		Bj. 91-96	Best.Nr. 12-2010
Position 36	Mutter	Bj. 90-94	Best.Nr. 12-2001
		Bj. 95-96	Best.Nr. 12-2002
Position 22	Achskörper	Bj. 90-91	nicht mehr lieferbar!
		Bj. 92-96	
		US-Modelle	Best.Nr. 12-2007
		Europa-Modelle (JAF)	nicht mehr lieferbar!

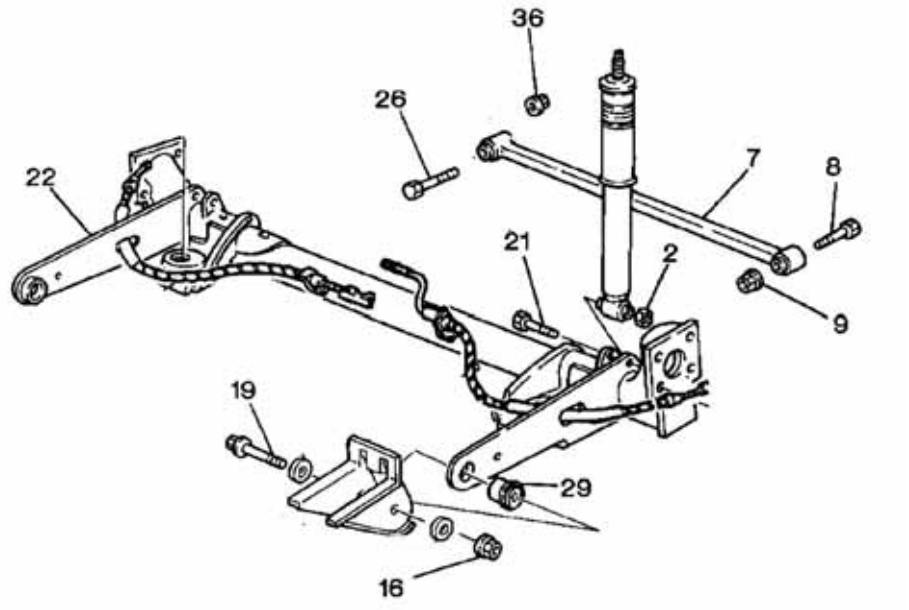

© 2007 Cars & Stripes ☎ 05031/515551

Fahrwerk

Radlager

Die hier angebotenen Radlager sind komplette Radnaben (Hub Assembly). Siehe nebenstehende Abbildung. Inklusive ABS Sensor.

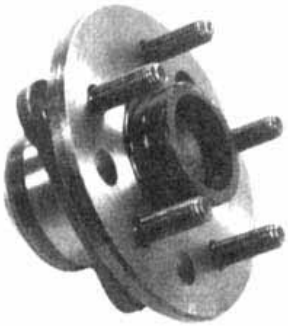

vorn		*Preis per Stück*
Bj. 90-91	links	Best.Nr. 12-1501
	rechts	Best.Nr. 12-1501
Bj. 92-96	links	Best.Nr. 12-1500
	rechts	Best.Nr. 12-1500

hinten		*Preis per Stück*
Bj. 90-91	links	Best.Nr. 12-1499
	rechts	Best.Nr. 12-1499
Bj. 92-96	links	Best.Nr. 12-1502
	rechts	Best.Nr. 12-1502

eventuell wird zusätzlich benötigt:

Nabenschraube (vorn)	Bj. 92-96	Best.Nr. 00-1037

Spiralfedern (Coil Springs)

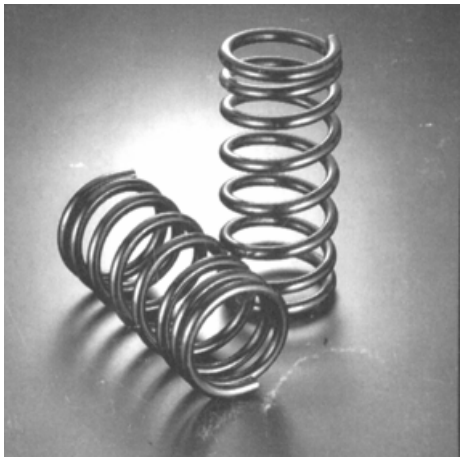

Vorderachse

		Preis per Paar
Bj. 90-96	alle Modelle	Best.Nr. 12-1508

Hinterachse

	Preis per Paar
Bj. 90-91	Best.Nr. 12-1509
Bj. 92-96	Best.Nr. bitte anfragen!

© 2007 Cars & Stripes ☎ 05031/515551

Karosseriedichtungen

Wir liefern original GM-Dichtungen. Top-Qualität!

Bj. 90-96 **alle** Modelle

		Preis per Stück
Türdichtung, vorn	rechts	Best.Nr. 12-1355
	links	Best.Nr. 12-1355
Schiebetürdichtung		Best.Nr. 12-1334
Heckklappendichtung		Best.Nr. 12-1335
Heckscheibendichtung		Best.Nr. 12-1319
Schiebedachdichtung	Bj. 93-96	Best.Nr. 12-1342

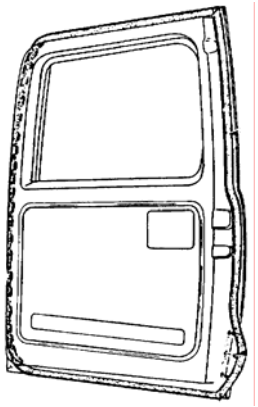

Fensterschachtleisten

		Preis per Stück
rechts	außen	Best.Nr. 12-1570
	innen	Best.Nr. 12-1567
links	außen	Best.Nr. 12-1569
	innen	Best.Nr. 12-1568

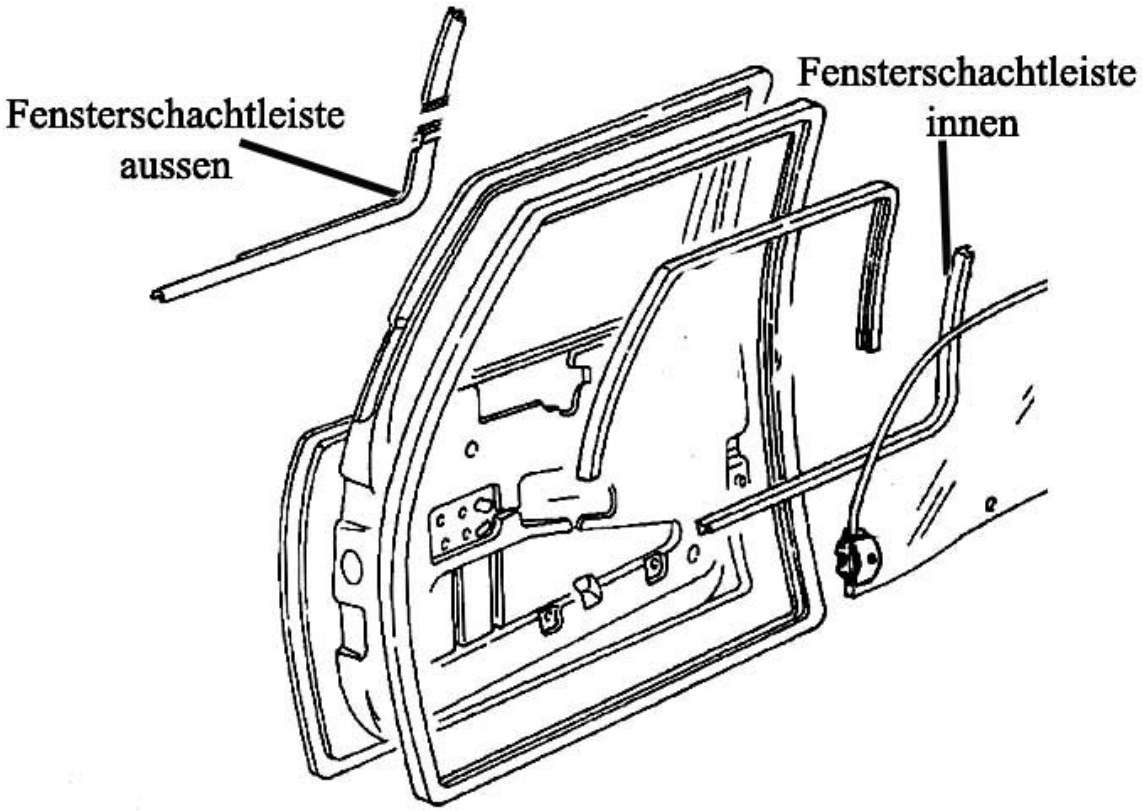

© 2007 Cars & Stripes ☎ 05031/515551

Karosserieersatzteile

Motorhaube

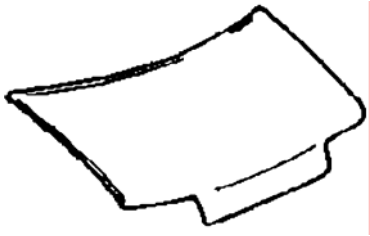

		Preis per Stück
Bj. 90-93	alle Modelle	Best.Nr. 12-1357
Bj. 94-96	US-Modell	Best.Nr. 12-1356
	Export-Modell	Best.Nr. 12-1357

Dämmmatte Motorhaube

		Preis per Stück
Bj. 90-91	alle	Best.Nr. 12-1164
Bj. 92-93	US-Modell	Best.Nr. 12-1178
Bj. 94-96	US-Modell	Best.Nr. 12-1175
Bj. 93-96	Export-Modell	Best.Nr. 12-1178

Zugkabel für Motorhaubenentriegelung

	Preis per Stück
Bj. 90-96	Best.Nr. 12-2081

bitte mitbestellen:

Befestigungsclip für obige Dämmmatten

	Preis per Stück
Bitte benötigte Anzahl angeben!	Best. Nr. 10-2086

Emblem für die Motorhaube

		Preis per Stück
Bj. 90-93	alle Modelle	Best.Nr. 12-2048
Bj. 94-96	Europa-Modell	Best.Nr. 12-2048
	US-Modell	Best.Nr. 12-2049

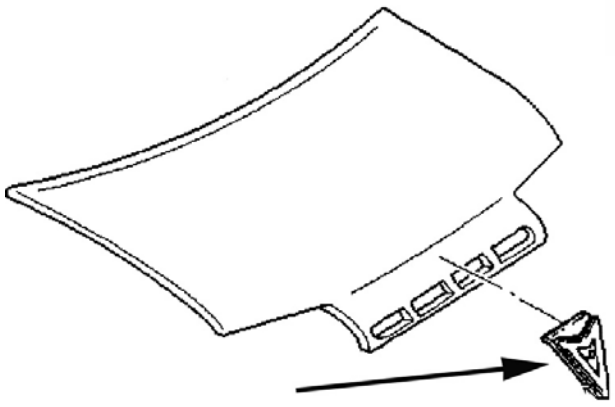

Karosserieersatzteile

Kotflügel

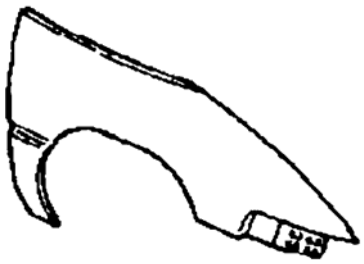

Bj. 90-93		*Preis per Stück*
alle Modelle	links	Best.Nr. 12-1311
	rechts	Best.Nr. 12-1309
Bj. 94-96		
US-Modell	links	Best.Nr. 12-1349
	rechts	Best.Nr. 12-1348
Export-Version	links	Best.Nr. 12-1311
	rechts	Best.Nr. 12-1309

Schiebetür

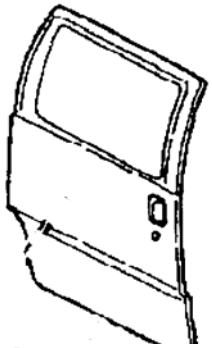

		Preis per Stück
Bj. 90-96	rechts	Best.Nr. 12-1352

Türen, vorn

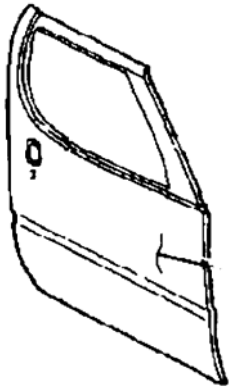

		Preis per Stück
Bj. 90-96	Fahrertür	Best.Nr. 12-1360
	Beifahrertür	Best.Nr. 12-1359

Stoßstange, vorn

Pontiac Trans Sport

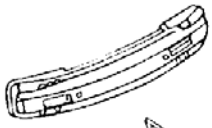

US-Modell	*Preis per Stück*
Bj. 90-93	Best.Nr. 12-1498
Bj. 94-96	Best.Nr. 12-1530
Export-Modell (mit Option Z26)	
Bj. 93-96	Best.Nr. 12-1528

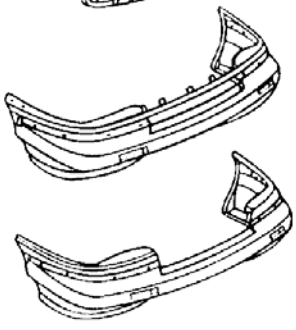

Stoßstange, hinten

Pontiac Trans Sport

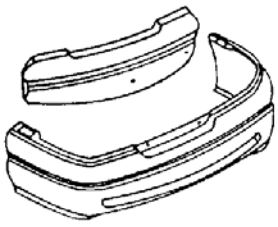

US-Modell	*Preis per Stück*
Bj. 90-93	Best.Nr. 12-1529
Bj. 94-96	Best.Nr. 12-1526
Export-Modell (mit Option Z26)	
Bj. 93-96	Best.Nr. 12-1518

© 2007 Cars & Stripes ☎ 05031/515551

Karosserieersatzteile

Türscharniere

Bj. 90-96		*Preis per Stück*
Beifahrerseite	oben	Best.Nr. 12-1332
	unten	Best.Nr. 12-1325
Fahrerseite	oben	Best.Nr. 12-1333
	unten	Best.Nr. 12-1324

Zierleisten/Kantenschutz (nur Europamodelle!)

Bj. 93-96 Exportmodelle mit Option T2H und Z26 (z.B. alle mit 2,3l-Motor)

		Preis per Stück
Position 5	Tür vorn rechts	Best.Nr. 12-1326
	Tür vorn links	Best.Nr. 12-1327
Position 6	Schiebetür rechts	Best.Nr. 12-1328
Position 21	Seitenteil vorn links	Best.Nr. 12-1329
Position 11	Seitenteil hinten rechts	Best.Nr. 12-1330
	Seitenteil hinten links	Best.Nr. 12-1331

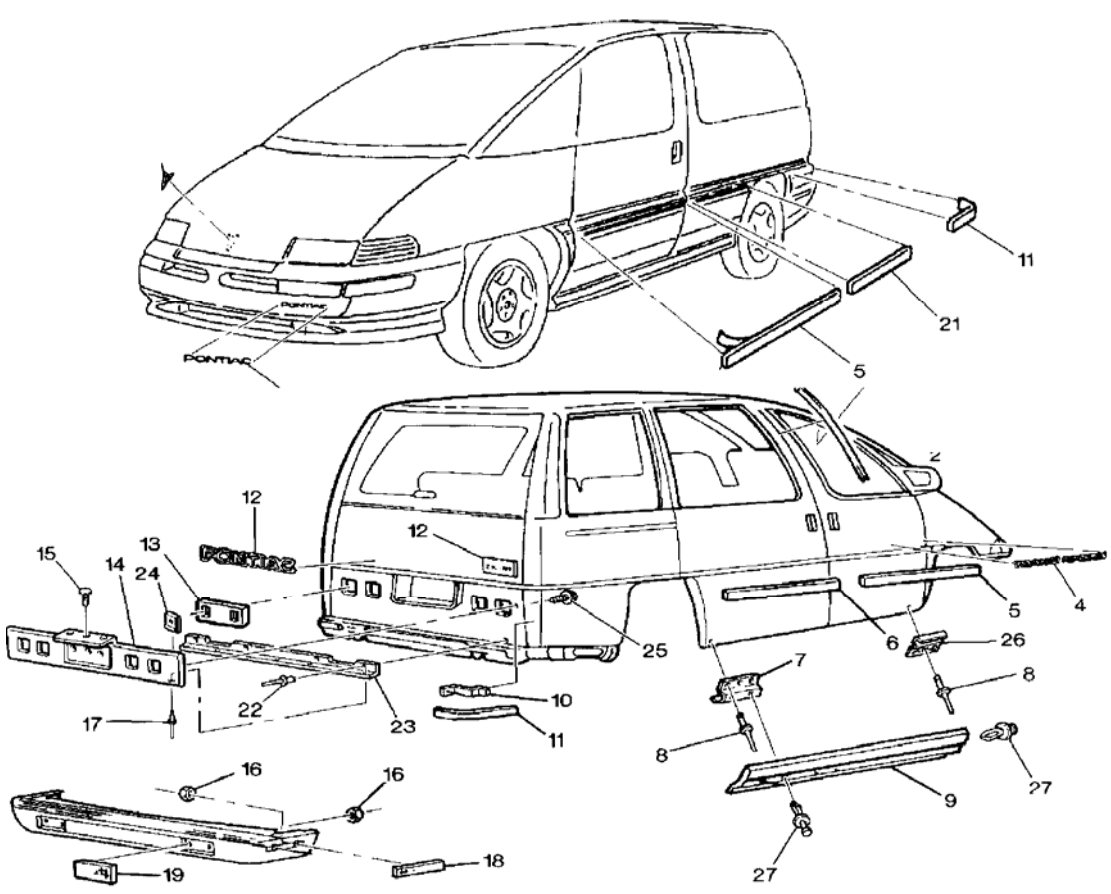

© 2007 Cars & Stripes ☎ 05031/515551

Rahmenlagerung

Der unten abgebildete Rahmen ist der Träger am Vorderwagen, auf dem auch der Motor und das Getriebe montiert sind.

			Preise per Stück
Position 5 (Führung)	Bj. 90-92	vorn	Best.Nr. 12-1949
		hinten	Best.Nr. 12-1950
	Bj. 93-96	vorn	Best.Nr. 12-1951
		hinten	Best.Nr. 12-1952
Position 6 (Gummilagerung)	Bj. 90-96	alle außer 2,3l	Best.Nr. 12-1953
		mit 2,3l Motor	Best.Nr. 12-1954
Position 8 (Gummilagerung)	Bj. 90-96	alle Modelle	Best.Nr. 12-1955
Position 9 (Scheibe)	Bj. 90-92	vorn	Best.Nr. 12-1956
		hinten	Best.Nr. 12-1957
	Bj. 93-96	vorn	Best.Nr. 12-1959
		hinten	Best.Nr. 12-1957
Position 10 (Schraube)	Bj. 90-92		Best.Nr. 12-1960
	Bj. 93-96		Best.Nr. 12-1961
Position 11 (Gummilagerung)	Bj. 90-96	alle außer 2,3l	Best.Nr. 12-1962
		mit 2,3l Motor	Best.Nr. 12-1963
Position 14 (Gummilagerung)	Bj. 90-96	alle Modelle	Best.Nr. 12-1964

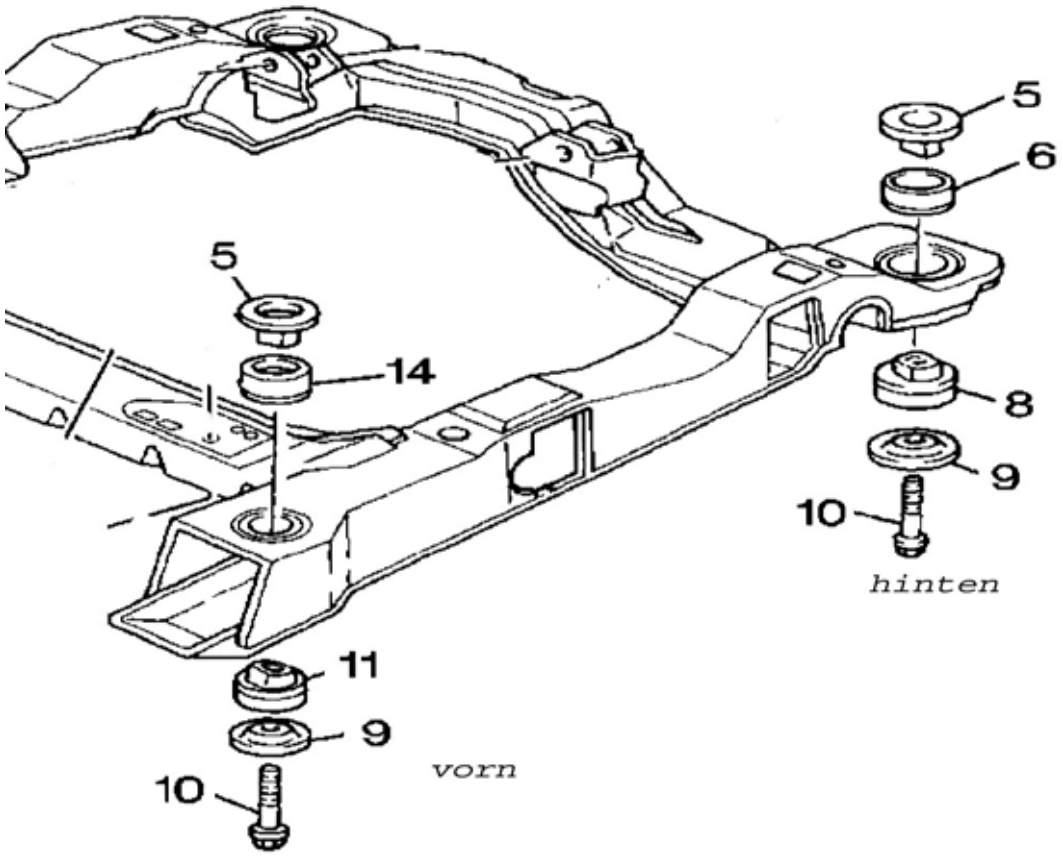

© 2007 Cars & Stripes ☎ 05031/515551

Fensterscharniere

Bitte wählen Sie zuerst aus der untenstehenden Abbildung die Position des Seitenfensters aus, für das Sie Scharniere, bzw. Ersatzteile für Scharniere, suchen.

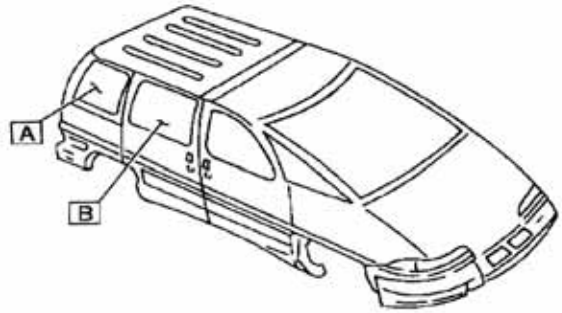

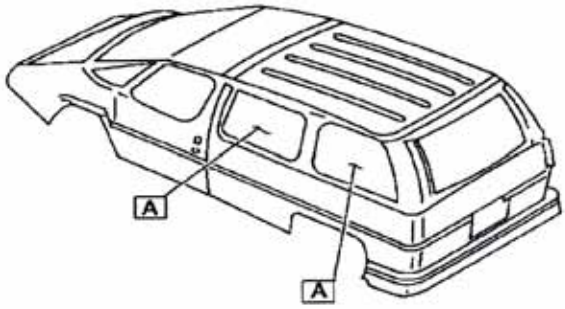

Die Ersatzteilliste für Seitenfenster der Position A oder B mit Abbildung finden Sie nun hier:

Fensterscharnier an Position A

		Preis per Stück
Scharnier	Pos. 2	Best.Nr. 12-1985
Schraube	Pos. 3	Best.Nr. 12-1986
Stift	Pos. 4	Best.Nr. 12-1987
Schraube	Pos. 5	Best.Nr. 12-1988
Lager	Pos. 6	Best.Nr. 12-1989
Lager	Pos. 7	Best.Nr. 12-1990
Mutter	Pos 8	Best.Nr. 12-1991

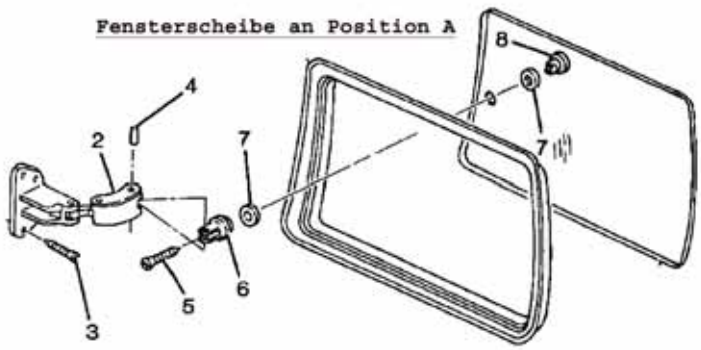

Fensterscharnier an Position B

		Preis per Stück
Scharnier	Pos. 2	Best.Nr. 12-1992
Schraube	Pos. 3	Best.Nr. 12-1986
Stift	Pos. 4	Best.Nr. 12-1987
Schraube	Pos. 5	Best.Nr. 12-1988
Lager	Pos. 14	Best.Nr. 12-1993
Halter	Pos. 15	Best.Nr. 12-1994
Dichtung	Pos 16	Best.Nr. 12-1995
Mutter	Pos. 17	Best.Nr. 12-1991

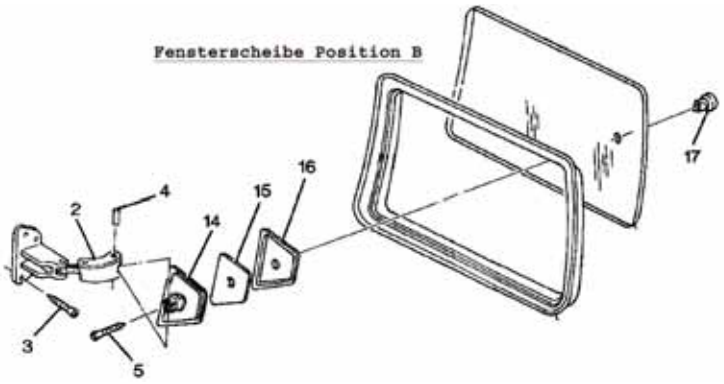

© 2007 Cars & Stripes ☎ 05031/515551

Karosserieersatzteile

Türgriffe

		Preis per Stück
Schiebetür, innen	Bj. 90-96	Best.Nr. 12-1347
Fahrertür, außen	Bj. 90-96	Best.Nr. 12-1313
Beifahrertür, außen	Bj. 90-96	Best.Nr. 12-1314

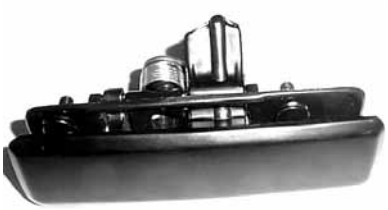

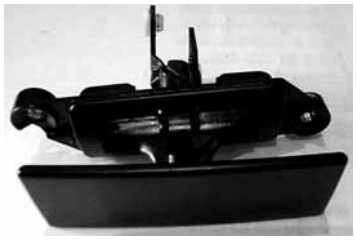

Zündschloss

Lieferung und Preis per Satz mit 2 Schlüsseln, schwarz

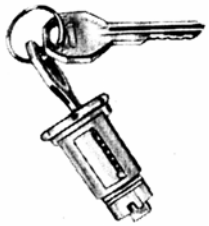

US-Modell	Bj. 90-96	Best.Nr. 10-2401
Export Modell mit 2,3l	Bj. 93-96	Best.Nr. 12-1831

Zündanlassschalter finden Sie in der Rubrik "Fahrzeugelektrik"

Schließzylinder (Heckklappe)

Wir bieten Ihnen diesen Artikel in zwei Varianten an. Zum einen "uncodiert", d.h. ohne Schlüssel. Sie müssen das Schloß selbst an den vorhandenen Schlüssel anpassen. Dies ist sehr aufwendig und nicht immer Erfolg gekrönt. Bei der "codierten" Variante erhalten Sie ein einbaufertiges Schloß, mit einem Schlüssel. Nachteil: Sie haben einen zusätzlichen Schlüssel für die Heckklappe.

von

		Preis per Stück
Bj. 90-96	codiert	Best.Nr. 12-1380
	uncodiert	Best.Nr. 12-1379

Den Stellmotor für die Zentralverriegelung der Heckklappe finden Sie in der Rubrik " "Schalter, diverse"

Haubendämpfer Heckklappe

		Preis per Stück
Bj. 90-95	alle	Best.Nr. 12-1682

© 2007 Cars & Stripes ☎ 05031/515551

Lampen und Scheinwerfer

Alle folgenden Beleuchtungseinrichtungen wie Scheinwerfer, Blinkleuchten und ähnliches sind für den Pontiac Trans Sport. Für Chevrolet Lumina APV und Oldsmobile Silhouette fragen Sie bitte an.

Bevor Sie diesen Teil des Kataloges benutzen, bitte wir Sie noch einmal unsere Anmerkungen zu Fahrgstellnummer, Erstzulassung und Optioncode am Anfang dieses Kataloges aufmerksam zu lesen.

Dieser Teil des Kataloges ist folgendermaßen gegliedert:

1. Scheinwerfer

2. Beleuchtung vorn
    a. US-Modell, Bj. 90-93
    b. US-Modell, Bj. 94-96
    c. Europamodell Bj. 92
    d. Europamodell Bj. 93 ohne Option TH2
    e. Europamodell Bj. 93 mit Option TH2
    f. Europamodell Bj. 94-96

3. Beleuchtung hinten

Anmerkung: Europamodelle haben in diesem Fall immer die Option T90!

Lampen und Scheinwerfer

1. Scheinwerfer

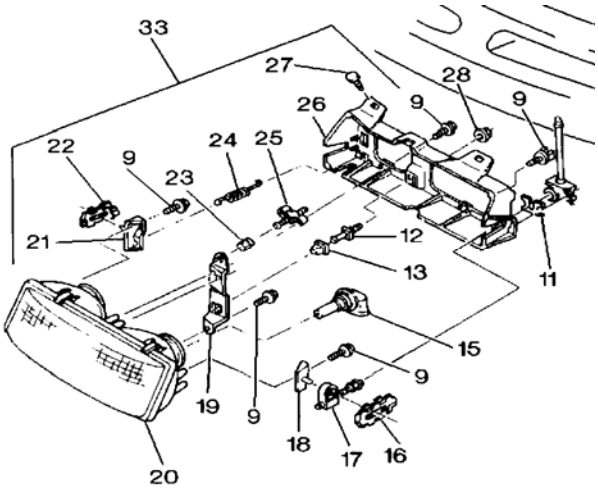

Pontiac Trans Sport
alle Modelle mit 1 Scheinwerfersystem (wie Position 20 auf nebenstehender Abbildung) außer US-Modell Bj. 94-96 (bitte beachten Sie unsere Anmerkungen am Anfang dieses Kataloges). Alle Scheinwerfer sind deutsche Scheinwerfer mit E-Prüfzeichen (H4). Falls Sie ein Fahrzeug besitzen mit den, in Deutschland nicht zulässigen, US-Scheinwerfern (HB3/HB4) müssen Sie entweder beide Seiten umrüsten oder diese Scheinwerfer bei uns erfragen!

Scheinwerfereinsatz (Position 20)

		Preis per Stück
Bj. 90-96	links (Fahrerseite)	Best.Nr. 12-1394
	rechts (Beifahrerseite)	Best.Nr. 12-1395

Alternativ bieten wir Ihnen den Scheinwerfereinsatz komplett mit Halter an.(Position 26 in obiger Abbildung. Der komplette Lieferumfang wird durch die Position 33 dargestellt). Dies kann erforderlich sein, falls das Fahrzeug durch einen Frontunfall beschädigt worden ist oder falls Sie die, in Deutschland nicht zulässigen, US-Scheinwerfer austauschen müssen.

Scheinwerfereinsatz, komplett mit Halter (Position 33)

		Preis per Stück
Bj. 90-96	links (Fahrerseite)	Best.Nr. 12-1398
	rechts (Beifahrerseite)	Best.Nr. 12-1399

Ausnahme!
Nur im Modelljahr 1991 gab es Fahrzeuge mit 4-Scheinwerfersystem, Maße ca. 92 mm x 150 mm

	Preis per Stück
Abblendlicht, mit Standlicht	Best.Nr. 10-2491
Fernlicht	Best.Nr. 10-2492

Scheinwerfereinsätze für das US Modell von 1994-96
Dieses Modell wurde in den USA eingeführt, während in Europa weiter die alte Version als Exportversion verkauft wurde. Daher gibt es für dieses Fahrzeug auch keine zugelassenen Scheinwerfer mit E-Prüfzeichen. Sie können daher auch defekte Scheinwerfer nur durch die US-Scheinwerfer ersetzen.

		Preis per Stück
Bj. 94-96	links (Fahrerseite)	Best.Nr. 12-1396
	rechts (Beifahrerseite)	Best.Nr. 12-1397

© 2007 Cars & Stripes ☎ 05031/515551

2. Beleuchtung, vorn

2a. Pontiac Trans Sport (US-Modell) Bj. 90-93

Seitenleuchten, -blinker
weiß/gelb. Position 10 in untenstehender Abbildung.

	Preis per Stück
links	Best.Nr. 12-1474
rechts	Best.Nr. 12-1475

Blinkleuchte
Diese Blinkleuchte hat ein weißes Glass.
Position 20 in untenstehender Abbildung

	Preis per Stück
links	Best.Nr. 12-1454
rechts	Best.Nr. 12-1455

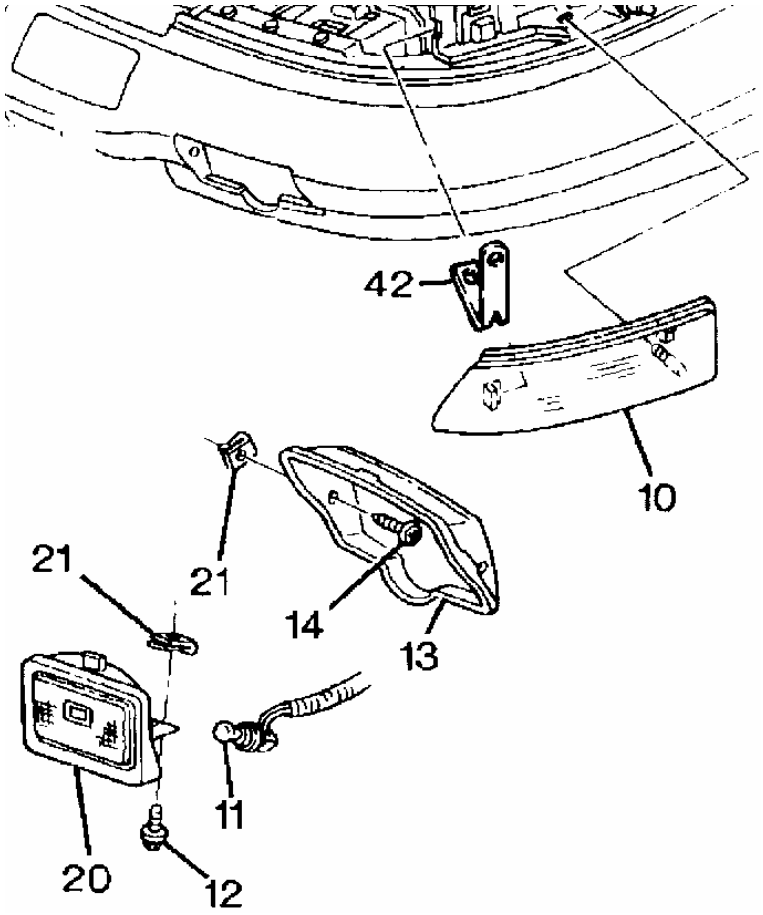

© 2007 Cars & Stripes ☎ 05031/515551

2b. Pontiac Trans Sport (US-Modell) Bj. 94-96

Blinkleuchte
Position 23 in untenstehender Abbildung.

	Preis per Stück
links	Best.Nr. 12-1470
rechts	Best.Nr. 12-1471

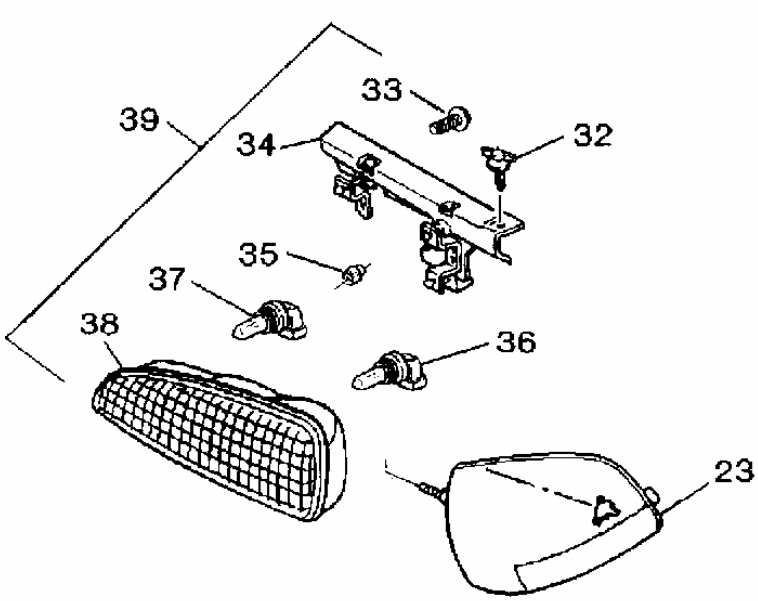

Nebellampe
Sitzt unten in der Stoßstange
Position 20 in nebenstehender Abbildung.

	Preis per Stück
links	Best.Nr. 12-1483
rechts	Best.Nr. 12-1483

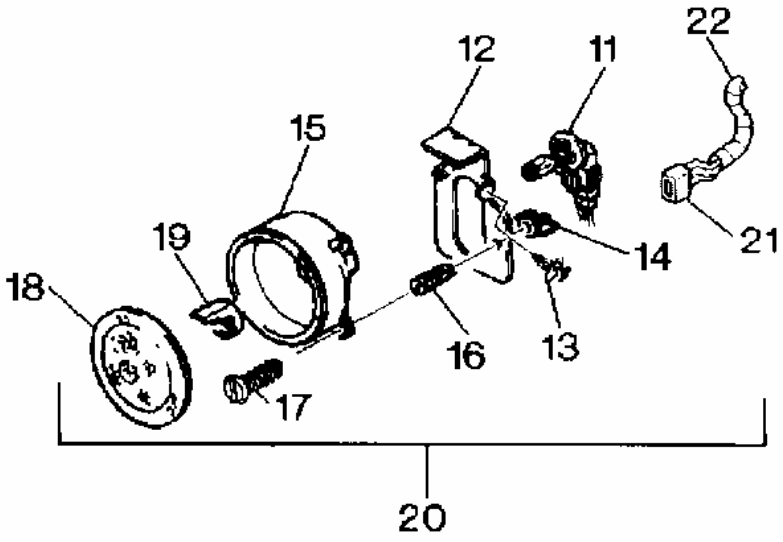

© 2007 Cars & Stripes ☎ 05031/515551

2c. Pontiac Trans Sport (Europa-Modell, Option T90) Bj. 92

Seitenleuchte
Diese Seitenleuchten sind nur weiß.
Position 10 in untenstehender Abbildung.

	Preis per Stück
links	Best.Nr. 12-1476
rechts	Best.Nr. 12-1478

Blinkleuchte
Diese Blinkleuchte hat ein gelbes Glas und ist quadratisch.
Siehe auch Position 13 in untenstehender Abbildung.

	Preis per Stück
links	Best.Nr. 12-1462*
rechts	Best.Nr. 12-1463*

* Dieser Artikel wird in absehbarer Zeit von General Motors nicht mehr lieferbar sein. Unser Alternativvorschlag: Sie bestellen die Ausführungen mit weißem Glas (US-Modelle) und bestücken diese mit gelben Leuchtmitteln:
Bestellnummer 12-1454 (Blinkleuchte links mit weißem Glas)
Bestellnummer 12-1455 (Blinkleuchte rechts mit weißem Glas)
Bestellnummer 14-1399 (Glühbirne in gelb)

Sinnvollerweise sollte der Austausch natürlich paarweise geschehen!

Seitenblinker im Kotflügel

Position 41 in untenstehender Abbildung

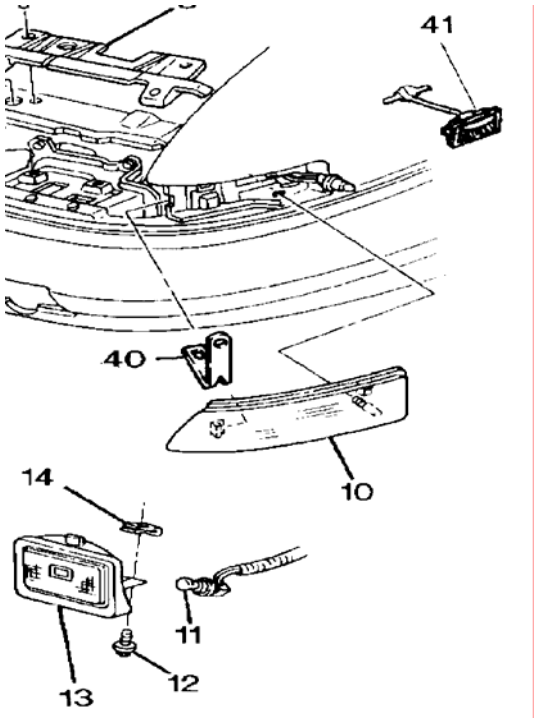

	Preis per Stück
links	Best.Nr. 12-1464
rechts	Best.Nr. 12-1464

© 2007 Cars & Stripes ☎ 05031/515551

2d. Pontiac Trans Sport (Europa-Modell, Option T90) Bj. 93 ohne Option TH2

Im Modelljahr 1993 gab es zwei Ausführungen des Exportmodell beim Pontiac Trans Sport. Einmal ohne Option T2H (identisch mit Modelljahr 92) und mit Option T2H (wie ab Modelljahr 94). Diese Unterscheidung kommt speziell bei den Blinkleuchten zu tragen. Bitte beachten Sie genau die entsprechenden Abbildungen!

Seitenleuchte

Diese Seitenleuchten sind nur weiß.
Position 10 in untenstehender Abbildung.

	Preis per Stück
links	Best.Nr. 12-1476
rechts	Best.Nr. 12-1478

Seitenblinker im Kotflügel

Position 41 in untenstehender Abbildung

	Preis per Stück
links	Best.Nr. 12-1464
rechts	Best.Nr. 12-1464

Blinkleuchte

*Modelle **ohne** Option T2H. Diese Blinkleuchte hat ein gelbes Glas und ist quadratisch. Siehe auch Position 13 in untenstehender Abbildung.*

	Preis per Stück
links	Best.Nr. 12-1462*
rechts	Best.Nr. 12-1463*

* Dieser Artikel wird in absehbarer Zeit von General Motors nicht mehr lieferbar sein. Unser Alternativvorschlag: Sie bestellen die Ausführungen mit weißem Glas (US-Modelle) und bestücken diese mit gelben Leuchtmitteln:
Bestellnummer 12-1454 (Blinkleuchte links mit weißem Glas)
Bestellnummer 12-1455 (Blinkleuchte rechts mit weißem Glas)
Bestellnummer 14-1399 (Glühbirne in gelb)

Sinnvollerweise sollte der Austausch natürlich paarweise geschehen!

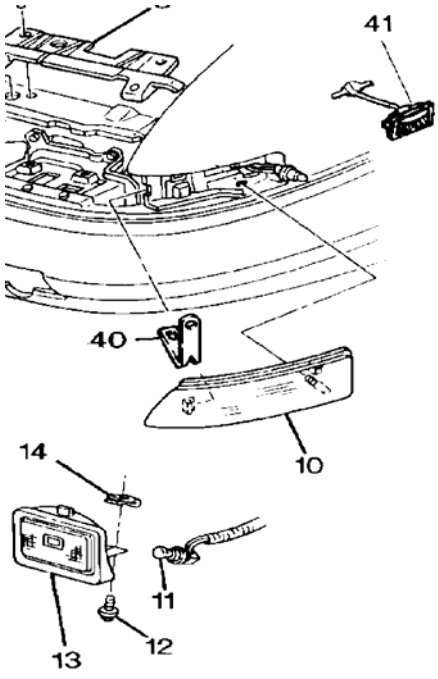

© 2007 Cars & Stripes ☎ 05031/515551

2e. Pontiac Trans Sport (Europa-Modell, Option T90) Bj. 93 mit Option TH2

Im Modelljahr 1993 gab es zwei Ausführungen des Exportmodell beim Pontiac Trans Sport. Einmal ohne Option T2H (identisch mit Modelljahr 92) und mit Option T2H (wie ab Modelljahr 94). Diese Unterscheidung kommt speziell bei den Blinkleuchten zu tragen. Bitte beachten Sie genau die entsprechenden Abbildungen!

Seitenleuchte

Diese Seitenleuchten sind nur weiß.
Position 5 in untenstehender Abbildung.

	Preis per Stück
links	Best.Nr. 12-1476
rechts	Best.Nr. 12-1478

Blinkleuchte

*Modelle **mit** Option T2H. Diese Blinkleuchte hat ein gelbes Glas und ist länglich!.*
Position 8 in untenstehender Abbildung.

	Preis per Stück
links	Best.Nr. 12-1480
rechts	Best.Nr. 12-1481

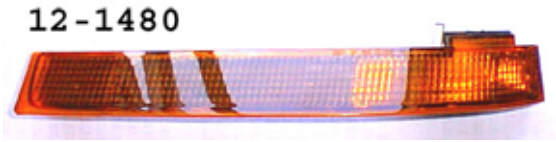

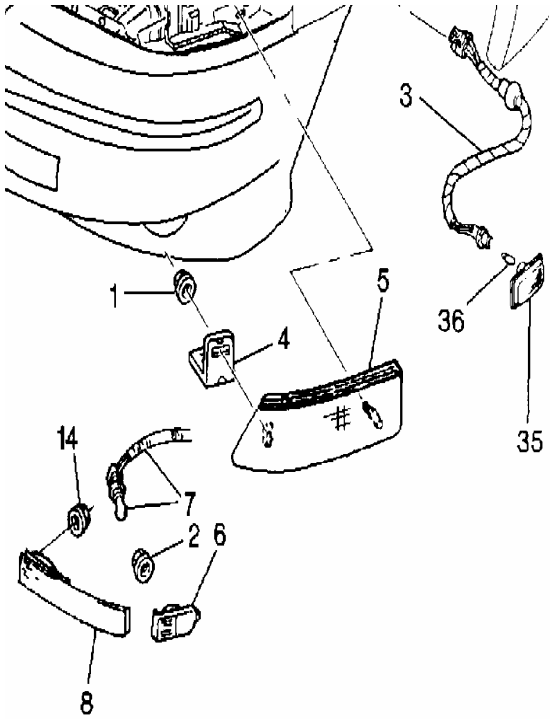

Lampenattrappe

Sitzt neben der Blinkleuchte. Position 6 in untenstehender Abbildung

	Preis per Stück
links	Best.Nr. 12-1468
rechts	Best.Nr. 12-1469

bitte mitbestellen:		*Preis per Stück*
Position 2	Klemmmutter	Best.Nr. 12-1726

© 2007 Cars & Stripes ☎ 05031/515551

2f. Pontiac Trans Sport (Europa-Modell, Option T90) Bj. 94-96

Seitenleuchte
Diese Seitenleuchten sind nur weiß.
Siehe auch Position 5 in untenstehender Abbildung.

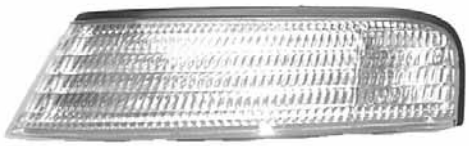

	Preis per Stück
links	Best.Nr. 12-1476
rechts	Best.Nr. 12-1478

Blinkleuchte

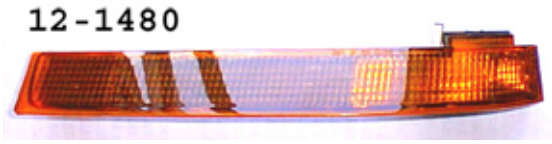

Diese Blinkleuchte hat ein gelbes Glas und ist länglich!.
Siehe auch Position 8 in Abbildung 2.

	Preis per Stück
links	Best.Nr. 12-1480
rechts	Best.Nr. 12-1481

Lampenattrappe
sitzt neben dem Blinkerglas.
Position 6 in Abbildung

	Preis per Stück
links	Best.Nr. 12-1468
rechts	Best.Nr. 12-1469

bitte mitbestellen:		*Preis per Stück*
Position 2	Klemmmutter	Best.Nr. 12-1726

Seitenblinker im Kotflügel
Position 35

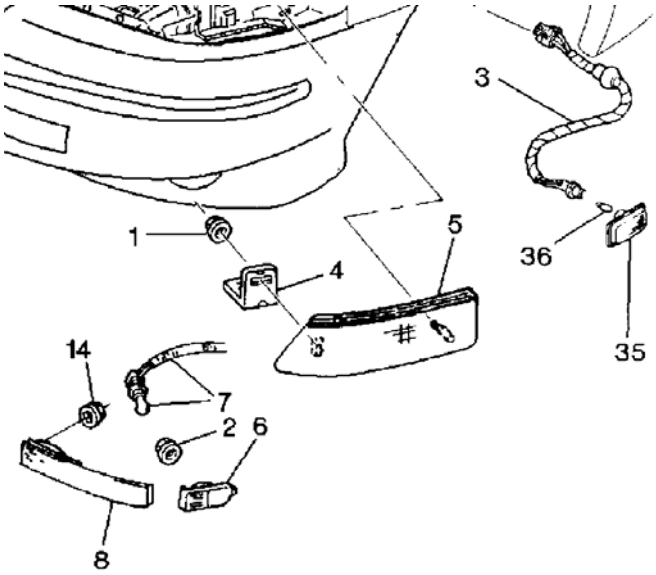

	Preis per Stück
links	Best.Nr. 12-1464
rechts	Best.Nr. 12-1464

© 2007 Cars & Stripes ☎ 05031/515551

3. Beleuchtung hinten

Rückleuchten

Exportmodelle Bj. 92-96

		Preis per Stück
rot mit gelben Blinkereinsatz	links	Best.Nr. 12-1482
	rechts	Best.Nr. 12-1484

US-Modelle Bj. 90-93

		Preis per Stück
komplett rot	links	Best.Nr. 12-1472
	rechts	Best.Nr. 12-1473

***Beachten Sie bitte**, daß auch ein US-Modell natürlich schon die Europavariante der Rückleuchten haben kann, sei es nach einer Beschädigung oder im Zuge der Umrüstung auf europäische Norm durch den Importeur.*

Rückfahrscheinwerfer

Exportmodelle Bj. 92-96

		Preis per Stück
sitzt in der Heckklappe	links	Best.Nr. 12-1466
	rechts	Best.Nr. 12-1467

US-Modelle Bj. 90-93

		Preis per Stück
sitzt neben dem Kennzeichen	links	Best.Nr. 12-1460
	rechts	Best.Nr. 12-1461

Kennzeichenbeleuchtung

Exportmodelle Bj. 92-96

		Preis per Stück
	links	Best.Nr. 12-1485
	rechts	Best.Nr. 12-1485

US-Modelle Bj. 90-96 (APV/Silhouette/Trans Sport)

		Preis per Stück
	mittig	Best.Nr. 12-1459

Nebelschlussleuchte

Exportmodelle Bj. 92-96

		Preis per Stück
sitzt in der Heckklappe	links	Best.Nr. 12-1392
	rechts	Best.Nr. 12-1393

© 2007 Cars & Stripes ☎ 05031/515551

Lampen und Scheinwerfer

Rückstrahler (Reflektor)

Exportmodelle Bj. 92-96

		Preis per Stück
sitzt in der Stoßstange (#20)	links	Best.Nr. 12-1456
	rechts	Best.Nr. 12-1457

bitte 2x mitbestellen: (Position 21)

	Preis per Stück
Befestigungsmutter für obigen Reflektor	Best.Nr. 12-2082

US-Modelle Bj. 90-93

hinten

		Preis per Stück
sitzt in der Stoßstange (#20)	links	Best.Nr. 12-1456
	rechts	Best.Nr. 12-1457

seitlich

sitzt im Seitenteil (#22)	*Preis per Stück*
links	Best.Nr. 12-1458
rechts	Best.Nr. 12-1458

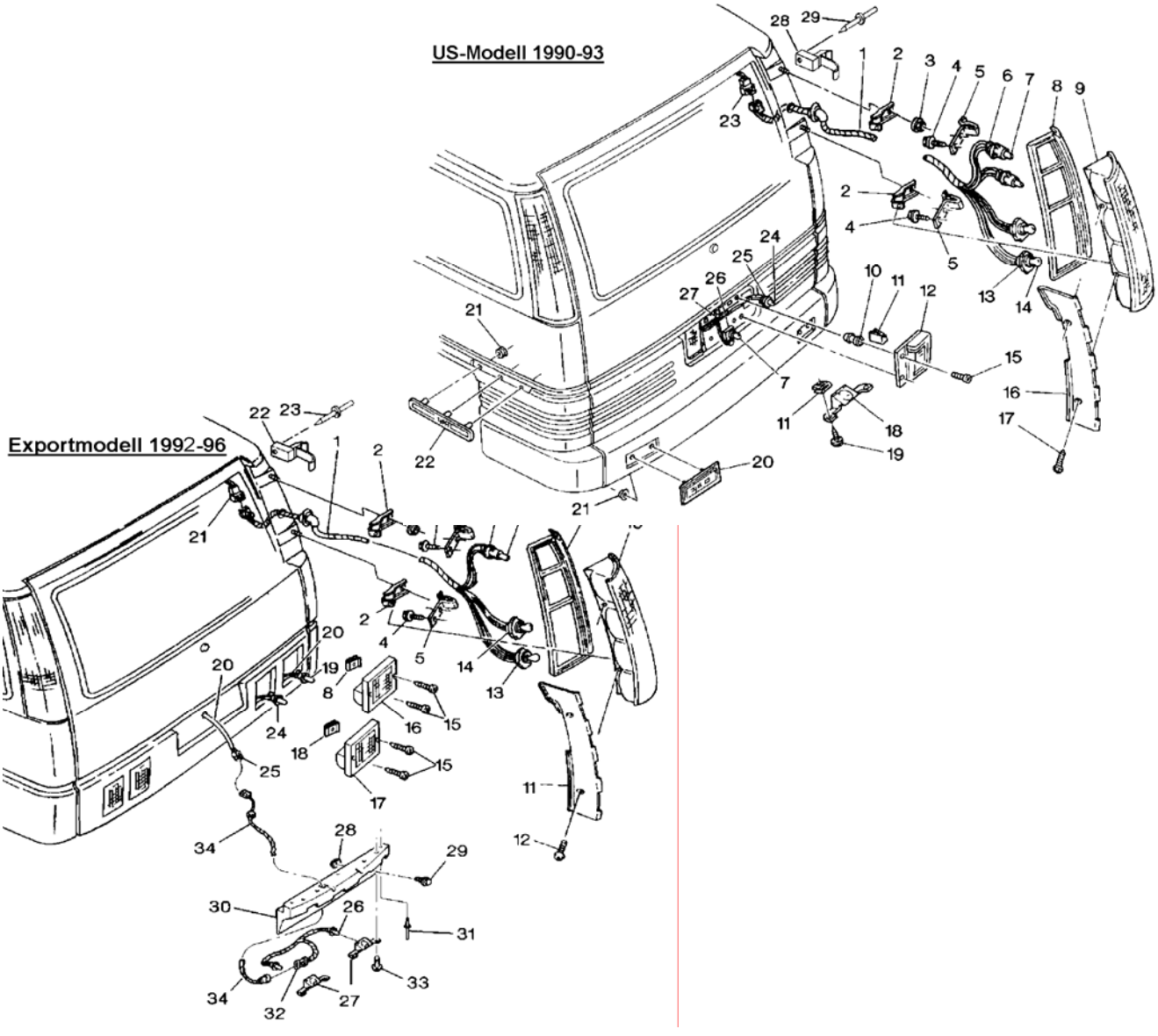

© 2007 Cars & Stripes ☎ 05031/515551

Spiegel und Spiegelgläser

Spiegel, außen

(bitte kontrollieren Sie bei Modelljahr 1990 unbedingt die Maßangaben.

manuelle Verstellung			*Preis per Stück*
Bj. 90	ca. 180x90mm	links	Best.Nr. 12-1303
	ca. 180x90mm	rechts	Best.Nr. 12-1302
Bj. 90-91	ca. 180x125mm	links	Best.Nr. 12-1304
	ca. 180x125mm	rechts	Best.Nr. 12-1308

elektrische Verstellung		*Preis per Stück*
Bj. 91	links	Best.Nr. 12-1306
	rechts	Best.Nr. 12-1305
Bj. 92-96	links	Best.Nr. 12-1351
	rechts	Best.Nr. 12-1350

Spiegelglas

(bitte kontrollieren Sie bei Modelljahr 1990 unbedingt die Maßangaben!)

manuelle Verstellung			*Preise per Stück*
Bj. 90	ca. 180x90mm	links	Best.Nr. 12-1375
	ca. 180x90mm	rechts	Best.Nr. 12-1376
Bj. 90-91	ca. 180x125mm	links	Best.Nr. 12-1378
	ca. 180x125mm	rechts	Best.Nr. 12-1377

elektrische Verstellung		*Preis per Stück*
Bj. 92-96	links	Best.Nr. 12-1385
	rechts	Best.Nr. 12-1384

Innenspiegel

einfache Selbstmontage

	Preis per Stück
10“ Breite (ca. 25,4cm)	Best.Nr. 10-1677
12“ Breite (ca. 30,5cm)	Best.Nr. 10-1678

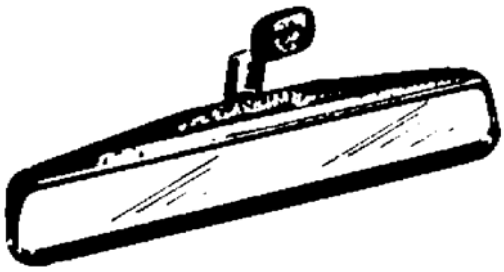

bitte gleich mitbestellen:

Klebesatz für Innenspiegel

	Preis per Stück
alle Modelle	Best.Nr. 10-2230

© 2007 Cars & Stripes ☎ 05031/515551

Scheibenwischersystem

Wischerblätter

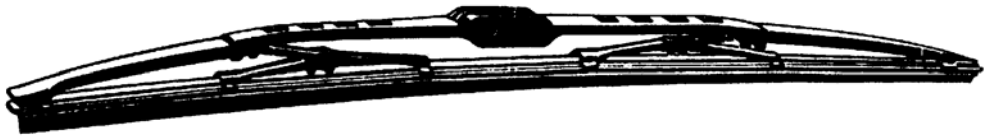

vorn		*Preise per Stück*
Bj. 90-96	*normale Qualität*	Best.Nr. 12-1558
	Premium Qualität	Best.Nr. 12-1558H
hinten		
Bj. 90-96	*Premium Qualität*	Best.Nr. 10-1631

Scheibenwaschdüse

		Preis per Stück
Bj. 90-96	vorn links	Best.Nr. 12-1412
	vorn rechts	Best.Nr. 12-1411

Behälter für Scheibenwaschwasser, vorn

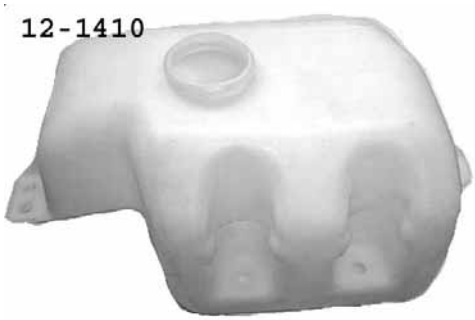

		Preis per Stück
Bj. 90-91	alle Modelle	Best.Nr. 12-1410
Bj. 92-96	alle Modelle	Best.Nr. 12-1413

*Die **Deckel/Verschlüsse** dieser Behälter gehören nicht zum Lieferumfang. Gegebenenfalls mitbestellen!*

		Preis per Stück
Bj. 90-96		Best.Nr. 10-1886

Scheibenwaschpumpe (Abb. ähnlich)

		Preis per Stück
Bj. 90-96	vorn	Best.Nr. 12-1184
	hinten	Best.Nr. 10-1573

© 2007 Cars & Stripes ☎ 05031/515551

Scheibenwischersystem

Wischerarme

Wischerblätter sind nicht im Lieferumfang enthalten!

		Preis per Stück
Bj. 90-96	vorn links	Best.Nr. 12-1417
	vorn rechts	Best.Nr. 12-1416
	hinten	Best.Nr. 12-1415

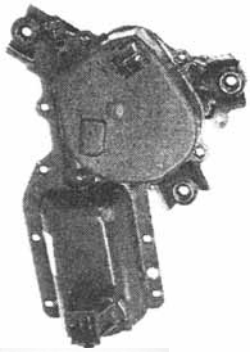

Scheibenwischermotor

		Preise per Stück
vorn	Bj. 90-96	Best.Nr. 12-1128
hinten	Bj. 90-96	Best.Nr. 12-1127

Platine für Scheibenwischermotor vorn

(oft ist nur diese Steuerplatine defekt!)

	Preis per Stück
Bj. 90-96	Best.Nr. 10-1545

Intervall-Modul für den Scheibenwischermotor hinten

	Preis per Stück
Bj. 90-96	Best.Nr. 12-2070

Scheibenwischergestänge

		Preis per Stück
Bj. 90-96	alle Modelle	Best.Nr. 12-1899

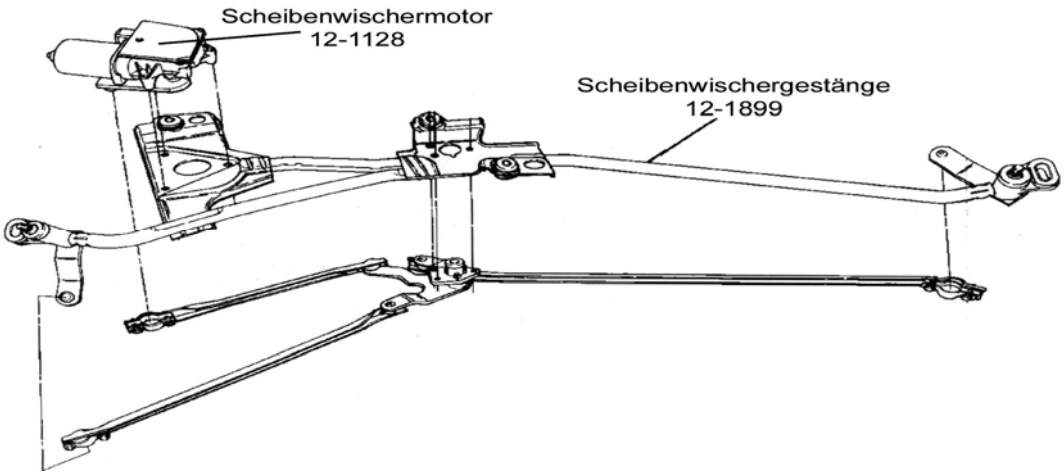

© 2007 Cars & Stripes ☎ 05031/515551

Diverses

Reparatur-Handbücher
englischsprachig, mit Einstelldaten, Schaltplänen und reichhaltiger Bebilderung.

Chevrolet Lumina APV/Oldsmobile Silhouette/
Pontiac Trans Sport

	Preis per Stück
Bj. 90-96	Best.Nr. 12-1497

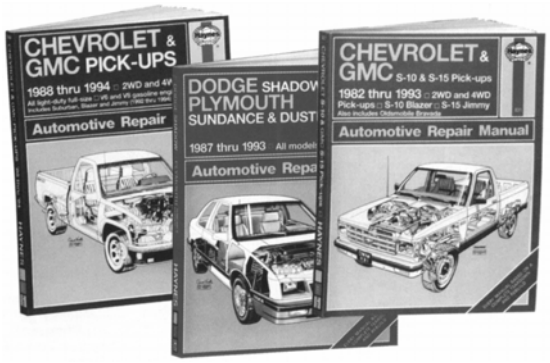

Achtung: Der 2,3l-Motor wird in diesem Handbuch ***nicht*** *berücksichtigt! Informationen über den 2,3l Quad 4 Motor finden Sie in folgendem englischsprachigen Handbuch:*

Preis per Stück
Best.Nr. 12-1832

Aschenbechereinsatz
sitzt im Armaturenbrett

		Preis per Stück
Bj. 90-91	alle Modelle	Best.Nr. 12-1382
Bj. 92	alle Modelle	Best.Nr. 12-1383
Bj. 93-96	alle Modelle	Best.Nr. 12-1337

Tankdeckel
abschließbar, mit 2 Schlüsseln

		Preis per Satz
Bj. 90-96	alle Modelle	Best.Nr. 10-2406

Glühbirnen
Wir liefern Ihnen alle Glühbirnen, die Sie für Ihr Fahrzeug benötigen. Leider gibt es keinen kompletten Satz. Jede amerikanische Birne hat eine Codenummer aufgedruckt. Alternativ finden Sie die Codenummern natürlich auch in der amerikanischen Betriebsanleitung (Owners Manual).

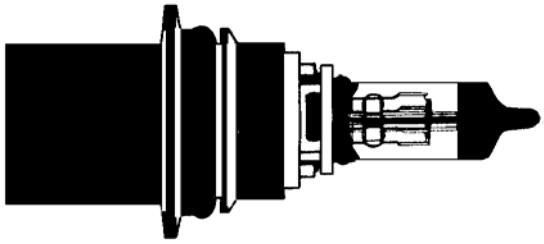

Hier ein paar Beispiele:

Hauptscheinwerfer	9004 oder 9005
Blinker/Heck	3157 oder 2057NA (NA steht für gelbe Birnen)
Innenbeleuchtung/dritte Bremsleuchte	921 oder 906

© 2007 Cars & Stripes ☎ 05031/515551

Diverses

Radioeinbausatz (Umbausatz US⇒DIN)

Dieser Radioumbausatz ermöglicht es Ihnen problemlos das „große“ Originalradio gegen ein „normales“ DIN-Radio auszutauschen!

		Preis per Satz
Bj. 90-96	alle Modelle	Best.Nr. 10-1628

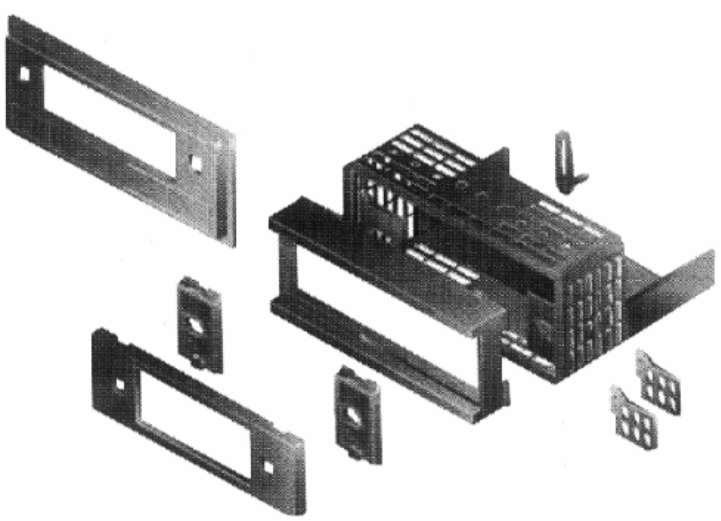

Bitte bestellen Sie zusätzlich:

Kabeladapter

Dieser Kabeladapter erleichtert den Anschluss des DIN-Radios Sie stecken diesen Adapter einfach, anstelle des Originalradios in den Kabelbaum Ihres Fahrzeuges und haben so klar markierte Kabel (z.B. Dauerplus, Masse, und Lautsprecher hinten links und so weiter)

		Preis per Stück
Bj. 90-96	alle Modelle	Best.Nr. 10-1630

Antennenadapter

Dieser Adapter ermöglich es Ihnen Ihre Original GM-Antenne an ein DIN Radio anzuschließen.

		Preis per Stück
Bj. 90-96	alle Modelle	Best.Nr. 10-3000

Diverses

Fahrrad- und Skiträger

Wer zusätzliche Transportkapazität auf dem Dach nutzen möchte, hat es mit dem Trans Sport einfach. Sie brauchen nur noch den Skiträger oder den Fahrradträger auf den serienmäßigen Basisträger zu montieren- und ab geht's ins Freizeitvergnügen. Der Skiträger bietet Platz für zwei Paar Ski, flach nebeneinanderliegend. Auf dem Basisträger können Sie mit zwei Fahrradträgern problemlos zwei Räder stehend transportieren. Voraussetzung ist natürlich, daß Ihr Fahrzeug bereits mit dem Original GM Basisträger ausgestattet ist! Gegebenfalls müssen Sie diesen mitbestellen!

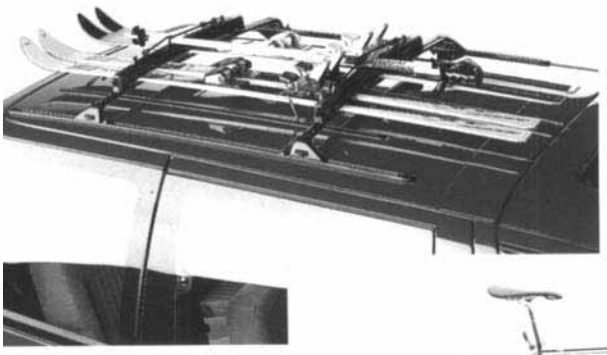

Fahrradträger
Lieferumfang: Träger für 1 Fahrrad

Bj. 90-95	alle Modelle	Best.Nr. 12-1369

Skiträger
Lieferumfang: Träger für 2 Satz Skiern

Bj. 90-95	alle Modelle	Best.Nr. 12-1296

Dachreling (Basisträger)

		Preis per Satz
Bj. 90-95		Best.Nr. 12-1366

Schmutzfänger, universal

Größe ca. 38 cm x 23 cm	*schwarz*	*Preis per Paar*
ohne Aufdruck		Best.Nr. 10-2176

© 2007 Cars & Stripes ☎ 05031/515551

Diverses

Fußmatten

vorn (Gummi). Schützt den Innenraumboden vor Verschmutzung. Schwere Qualität mit tiefer Noppenstruktur zu Aufnahme von Wasser, Schmutz und Sand. Der hochgezogene Rand verhindert ein Verschmutzen des Teppichbodens im Fahrzeug.

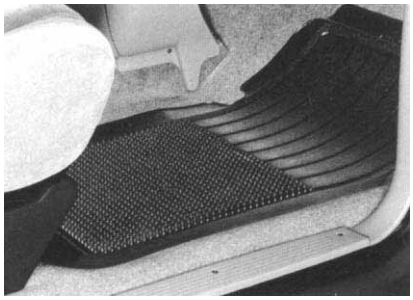

		Preis per Paar
Bj. 90-96	schwarz	Best.Nr. 12-1362
	blau	Best.Nr. 12-1363
	braun	Best.Nr. 12-1364
	grau	Best.Nr. 12-1365

Mutter für Sitzschiene

Diese Kunststoffmutter ist ein häufig defektes Bauteil.

		Preis per Stück
Bj. 90-96	alle Modelle	Best.Nr. 12-2047

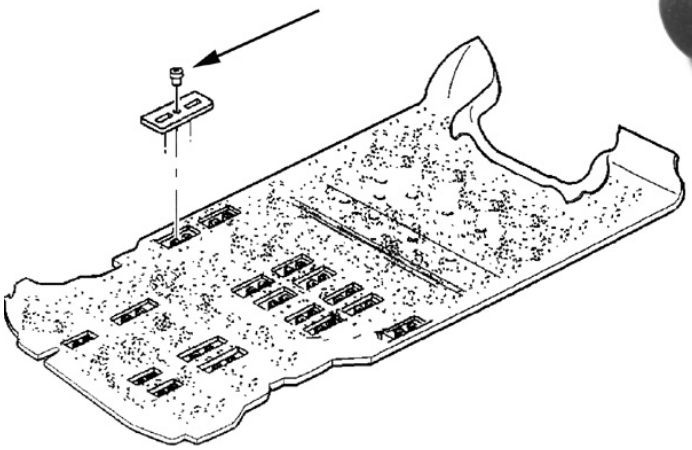

Hupenschleifring

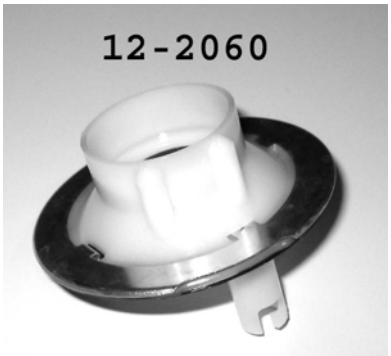

		Preis per Stück
Bj. 90-96	alle Modelle	Best.Nr. 12-2060

© 2007 Cars & Stripes ☎ 05031/515551

Diverses

Regen-, Windabweiser

Trotz Regen oder Fahrtwind ermöglicht Ihnen dieser Artikel das Fenster ein wenig zu öffnen. Einfache Montage durch mitgeliefertes Klebematerial.
Lieferung paarweise für die vorderen Türen. Acryl, rauchfarben

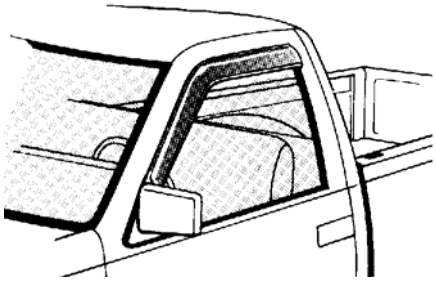

		Preis per Satz
Bj. 90-96	alle Modelle	Best.Nr. 12-1496

Windabweiser für die Motorhaube

(komplett aus Kunststoff), rauchfarben

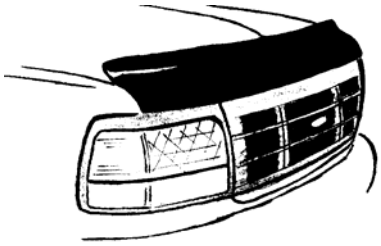

		Preis per Stück
Bj. 90-93		Best.Nr. 12-1256
Bj. 94-96	US-Modell	Best.Nr. 12-1257
	Export-Modell	Best.Nr. 12-1256

Radmuttern

vorn und hinten verwendbar
Bj. 90-96

Preis per Stück
Best.Nr. 12-1321

Plastikkappen für Radmuttern

		Preis per Stück
schwarz	nur US-Modelle	Best.Nr. 12-1295

Radbolzen

		Preis per Stück
Bj. 90-96	vorn	Best.Nr. 12-1585
	hinten	Best.Nr. 12-1585

© 2007 Cars & Stripes ☎ 05031/515551

Diverses

Stahlfelge
Diese Stahlfelge eignet sich hervorragend als Winterreifenfelge.
Größe 6x15 mit ET35. Ohne ABE. *Preis per Stück*
Best.Nr. 12-2061

Zugvorrichtungen
mit TÜV-Gutachten, daher problemlose Eintragung!

alle Pontiac Trans Sport /Chevrolet Lumina APV /Oldsmobile Silhouette

Bj. 90-96
feststehend D-Wert 10,9 kN, 75 kg Stützlast Best.Nr. 12-1182

Universal Elektrosatz 12V/21W 7-polig vergossen Best.Nr. 10-1625
Universal Elektrosatz 12V 13-polig Best.Nr. 10-1624

Schlüsselanhänger

Preis per Stück
"Chevrolet" Leder Best.Nr. 10-1536

"Pontiac" Leder Best.Nr. 12-1837

Weitere Schlüsselanhänger finden Sie in unserem Webshop im Internet: www.cars-stripes.com

Diverses

Schlüsselrohlinge

Folgende Rohlinge sind für alle Pontiac Trans Sport, außer die Zündschlüssel für das Exportmodell Bj. 93-96 mit Optioncode Z26. Diese finden Sie weiter unten gesondert aufgeführt!

Bitte identifizieren Sie den richtigen Rohling anhand des auf dem Originalschlüssels eingravierten Buchstabens:

Code	Best.Nr.
A	10-1880
B	10-1881
C	10-1874
D	10-1875
E	10-1876
H	10-1877
J	10-1878
K	10-1879

Schlüsselkappen (Kunststoff, schwarz)

	Preis per Stück
eckige Schlüssel (Zündung)	Best.Nr. 10-2143
ovale Schlüssel (Türen)	Best.Nr. 10-2087

Zündschlüsselrohling für Exportmodell

Beachten Sie bitte, daß Sie die ovalen Türschlüssel auch der obenstehenden Tabelle entnehmen können.
NUR der Zündschlüssel für das Exportmodell unterscheidet sich vom normalen Schlüssel!
Dieser Schlüssel wird mit einer Kunststoffkappe (rechteckig) geliefert.

	Preis per Stück
Alle Exportmodelle (Option Z26)	Best.Nr. 12-1299

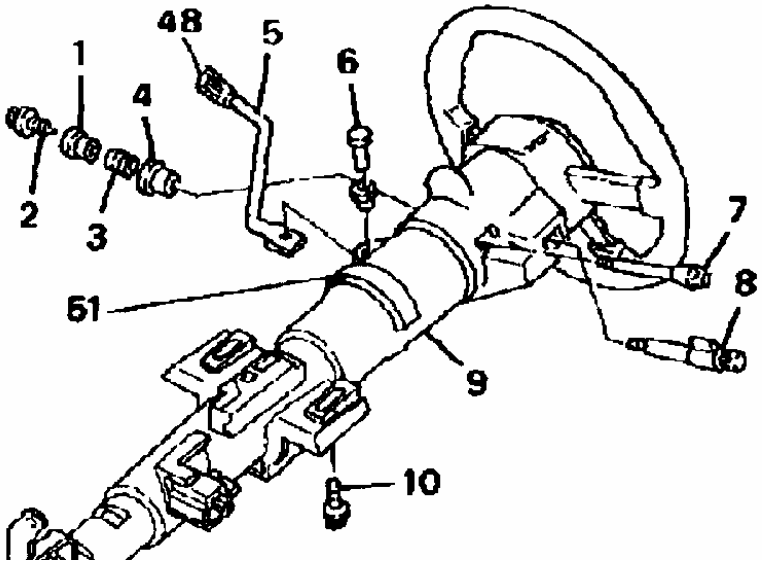

© 2007 Cars & Stripes ☎ 05031/515551

Auspuffersatzteile

Bitte wählen Sie aus den nachstehenden Abbildungen:

Alle Modelle mit 3,8l-Motor

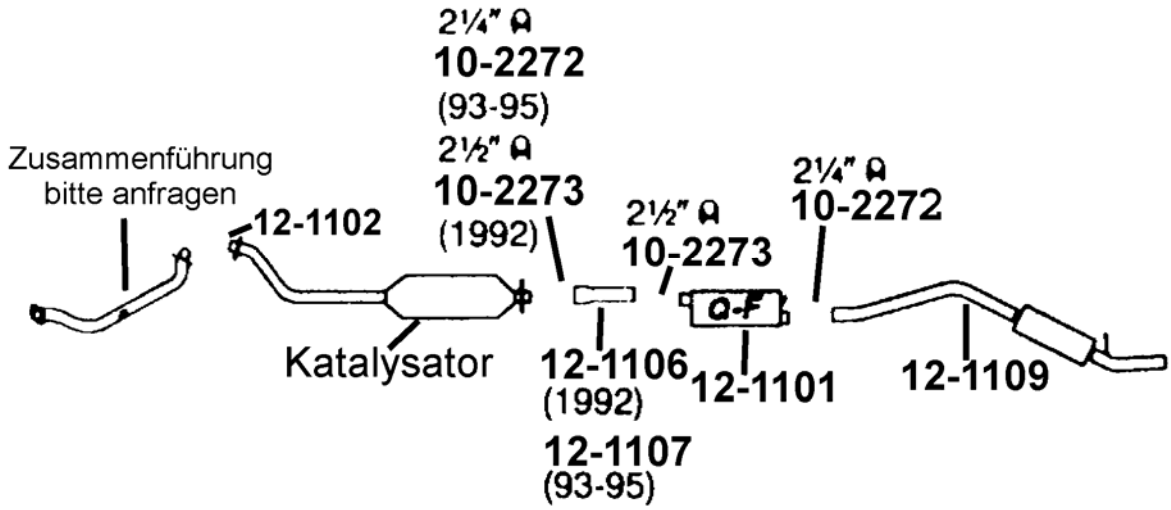

Anmerkung: *Best.Nr. 12-1102 ist ein Dichtring für das Flammrohr.*

Folgend haben wir Ihnen die verschiedenen Auspuffanlagen, ab Katalysator, zusammengestellt:

		Preis per Stück
Bj. 92	Endrohr	Best.Nr. 12-1109
	Auspufftopf	Best.Nr. 12-1101
	Zwischenrohr	Best.Nr. 12-1106
	Schelle	Best.Nr. 10-2271
	2x Schelle	Best.Nr. 10-2273
Bj. 93-95	Endrohr	Best.Nr. 12-1109
	Auspufftopf	Best.Nr. 12-1101
	Zwischenrohr	Best.Nr. 12-1107
	Schelle	Best.Nr. 10-2273
	2x Schelle	Best.Nr. 10-2272

© 2007 Cars & Stripes ☎ 05031/515551

Auspuffersatzteile

Alle Modelle mit 3,1l-Motor

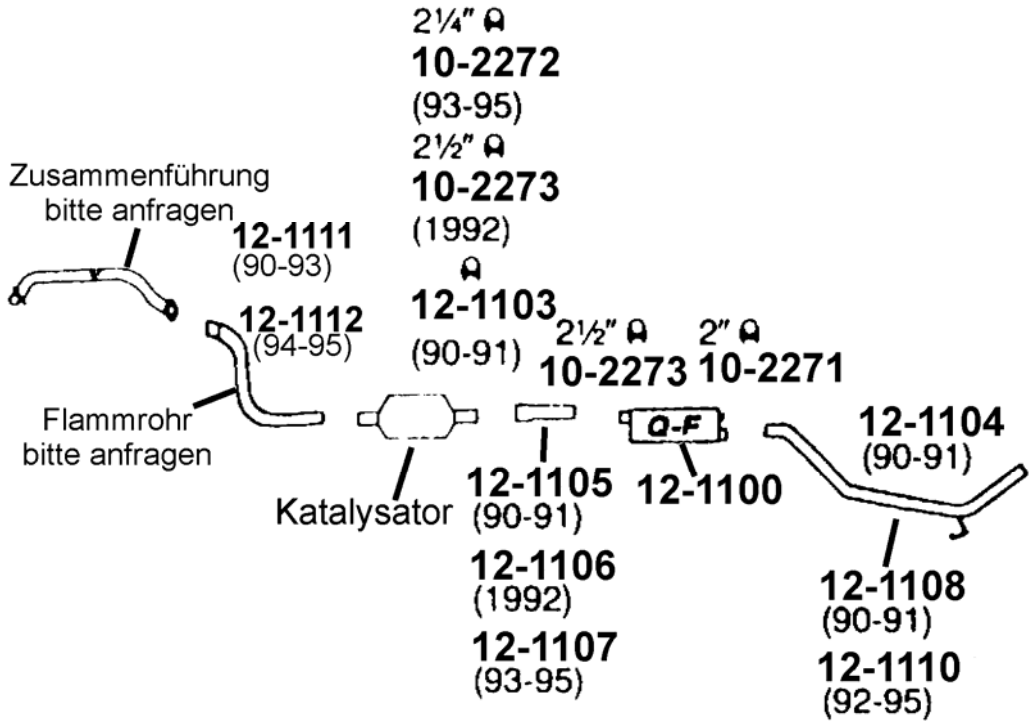

Anmerkung: Best.Nr. 12-1111 und 10-1112 sind Dichtringe für das Flammrohr.

Folgend haben wir Ihnen die verschiedenen Auspuffanlagen, ab Katalysator, zusammengestellt:

		Preis per Stück
Bj. 90-91	Endrohr	Best.Nr. 12-1108
	Auspufftopf	Best.Nr. 12-1100
	Zwischenrohr	Best.Nr. 12-1105
	Gummihalter	Best.Nr. 12-1104
	Schelle	Best.Nr. 10-2271
	Schelle	Best.Nr. 10-2273
	Schelle	Best.Nr. 12-1103
Bj. 92	Endrohr	Best.Nr. 12-1110
	Auspufftopf	Best.Nr. 12-1100
	Zwischenrohr	Best.Nr. 12-1106
	Schelle	Best.Nr. 10-2271
	2x Schelle	Best.Nr. 10-2273
Bj. 93-95	Endrohr	Best.Nr. 12-1110
	Auspufftopf	Best.Nr. 12-1100
	Zwischenrohr	Best.Nr. 12-1107
	Schelle	Best.Nr. 10-2271
	Schelle	Best.Nr. 10-2273
	Schelle	Best.Nr. 10-2272

© 2007 Cars & Stripes ☎ 05031/515551

Auspuffersatzteile

Alle Modelle mit 2,3l-Motor

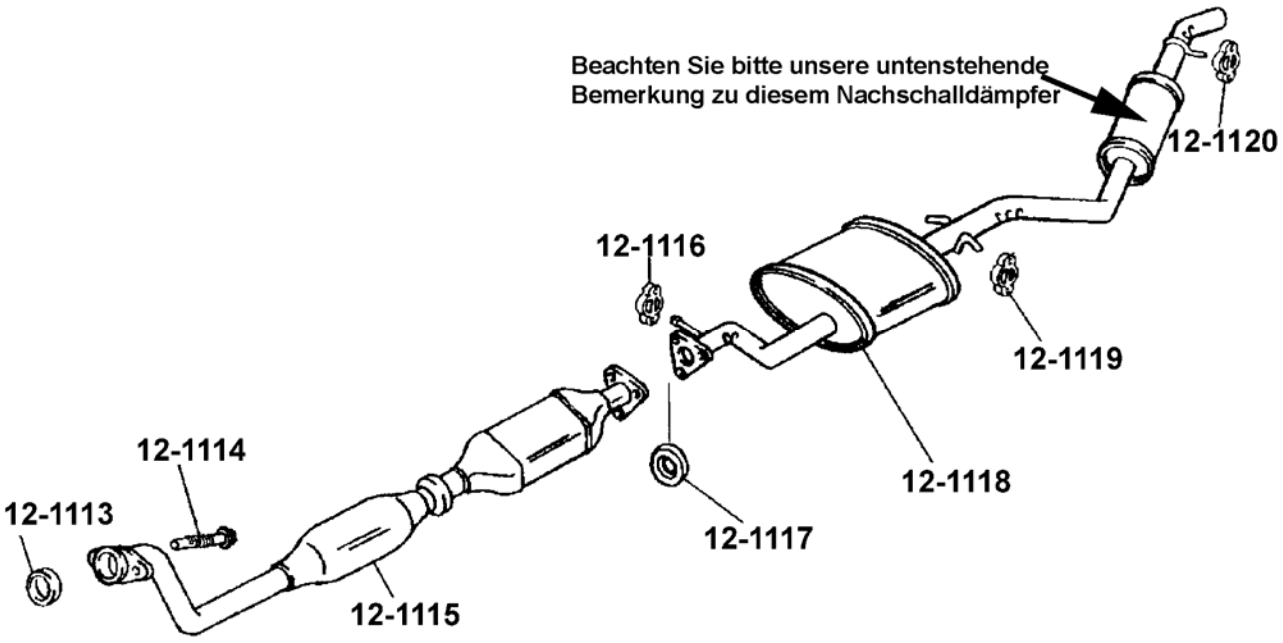

Bitte wählen Sie die benötigten Auspuffersatzteile aus der obigen Abbildung und der untenstehenden Liste aus:

	Preis per Stück
Flammrohrdichtung	Best.Nr. 12-1113
2x Auspuffbefestigungsschraube	Best.Nr. 12-1114
Flammrohr mit Katalysator	Best.Nr. 12-1115*
Auspuffgummi	Best.Nr. 12-1116
Dichtung	Best.Nr. 12-1117
Auspufftopf mit Rohr*	Best.Nr. 12-1118
Auspuffgummi	Best.Nr. 12-1119
Auspuffgummi	Best.Nr. 12-1120

*Alternativ: Universalkatalysator zum Einschweißen Best.Nr. 12-2239

* Die ab Werk montierten Auspuffanlagen des 2,3 Liter Motors hatten den hier eingezeichneten Nachschalldämpfer. Nach einer Überarbeitung dieser Auspuffanlage seitens GM, wird die Artikelnummer 12-1118 nur noch ohne diesen Nachschalldämpfer angeboten.

Auspuffersatzteile

Alle Modelle mit 3,4l-Motor

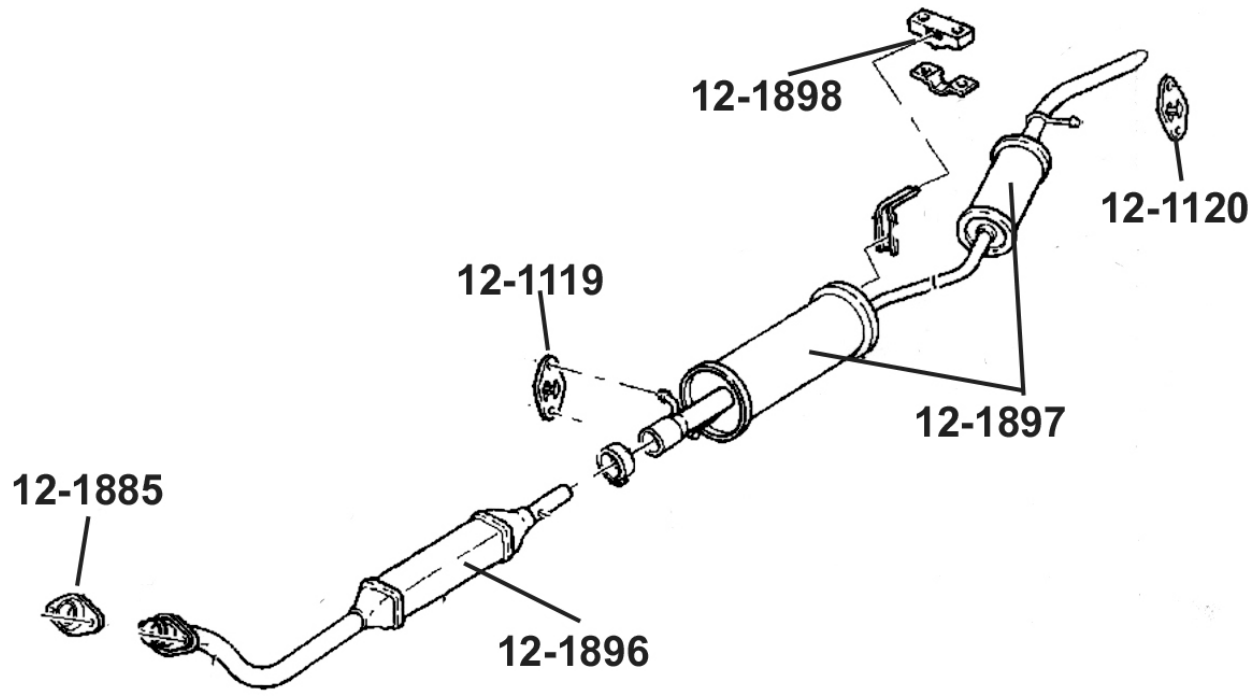

Bitte wählen Sie die benötigten Auspuffersatzteile aus der obigen Abbildung und der untenstehenden Liste aus:

	Preis per Stück
Flammrohrdichtung	Best.Nr. 12-1885
Flammrohr mit Katalysator	Best.Nr. 12-1896
Auspuffgummi, mitte	Best.Nr. 12-1119
Auspufftopf mit Rohr und Nachschalldämpfer	Best.Nr. 12-1897
Auspuffgummi	Best.Nr. 12-1898
Auspuffgummi, hinten	Best.Nr. 12-1120

Anmerkung: *Bei Best.Nr. 12-1896 (Flammrohr mit Katalysator) wird Ihnen ein Altteilpfand berechnet, den Sie nach Eingang des Altteils sofort zurückerhalten!*

© 2007 Cars & Stripes ☎ 05031/515551

Auspuffersatzteile

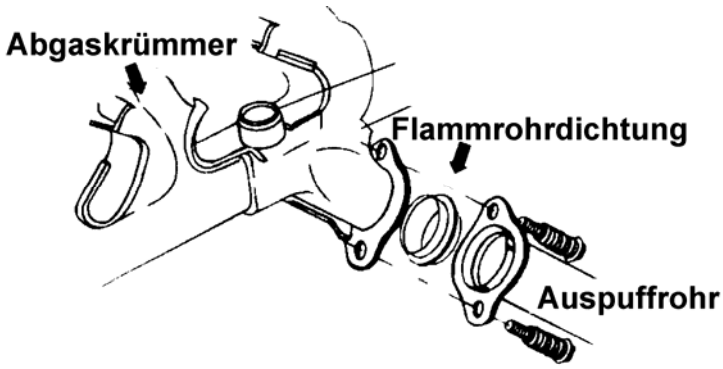

Abgaskrümmer

			Preis per Stück
2,3l	Bj. 93		Best.Nr. 12-1444
	Bj. 94-96		Best.Nr. 12-1450
3,1l	Bj. 90-95	rechts	Best.Nr. 12-1297
		links	Best.Nr. 12-1298
3,8l	Bj. 92	rechts	Best.Nr. 12-1426
		links	Best.Nr. 12-1430
3,8l	Bj. 93-95	rechts	Best.Nr. 12-1429
		links	Best.Nr. 12-1432

Dichtsätze zur Montage der obigen Abgaskrümmer finden Sie bei den Motordichtungen!

Flammrohrdichtung

Dichtring zwischen Abgaskrümmer und Hosenrohr.

		Preis per Stück
2,3l	Bj. 93-96	Best.Nr. 12-1113
3,1l	Bj. 90-93	Best.Nr. 12-1111
	Bj. 94-95	Best.Nr. 12-1112
3,4l	Bj. 96	Best.Nr. 12-1885
3,8l	Bj. 92-95	Best.Nr. 12-1102

© 2007 Cars & Stripes ☎ 05031/515551

Allgemeine Informationen

Umrechnungstabelle Inch in mm

Fractions (Brüche)	Dezimal (Inch)	Metrisch (mm)	Fractions (Brüche)	Dezimal (Inch)	Metrisch (mm)
1/64	0,015625	0,39688	33/64	0,515625	13,09687
1/32	0,03125	0,79375	17/32	0,53125	13,49375
3/64	0,046875	1,19062	35/64	0,546875	13,89062
1/16	0,0625	1,58750	9/16	0,5625	14,28750
5/64	0,078125	1,98437	37/64	0,578125	14,68437
3/32	0,09375	2,38125	19/32	0,59375	15,08125
7/64	0,109375	2,77812	39/64	0,609375	15,47812
1/8	0,125	3,1750	5/8	0,625	15,875
9/64	0,140625	3,57187	41/64	0,640625	16,27187
5/32	0,15625	3,96875	21/32	0,65625	16,66875
11/64	0,171875	4,36562	43/64	0,671875	17,06562
3/16	0,1875	4,76250	11/16	0,6875	17,46250
13/64	0,203125	5,15937	45/64	0,703125	17,85937
7/32	0,21875	5,55625	23/32	0,71875	18,25625
15/64	0,234375	5,95312	47/64	0,734375	18,65312
1 /4	0,25	6,35	3 /4	0,750	19,05
17/64	0,265625	6,74687	49/64	0,765625	19,44687
9/32	0,28125	7,14375	25/32	0,78125	19,84375
19/64	0,296875	7,54062	51/64	0,796875	20,24062
5/16	0,3125	7,93750	13/16	0,8125	20,63750
21/64	0,328125	8,33437	53/64	0,828125	21,03437
11/32	0,34375	8,73125	27/32	0,84375	21,43125
23/64	0,359375	9,12812	55/64	0,859375	21,82812
3/8	0,375	9,525	7/8	0,875	22,225
25/64	0,390625	9,92187	57/64	0,890625	22,62187
13/32	0,40625	10,31875	29/32	0,90625	23,01875
27/64	0,421875	10,71562	59/64	0,921875	23,41562
7/16	0,4375	11,11250	15/16	0,9375	23,81250
29/64	0,453125	11,50937	61/64	0,953125	24,20937
15/32	0,46875	11,90625	31/32	0,96875	24,60625
31/64	0,484375	12,30312	63/64	0,984375	25,00312
1 /2	0,5	12,7	1	1,00	25,4

© 2007 Cars & Stripes ☎ 05031/515551

Umrechnungstabelle

VON	multiplizieren Sie mit	Ergebnis
Längenmaße		
Inch (in) (auch Zoll)	x 25,4	Millimeter (mm)
Millimeter (mm)	x 0,03937	Inch (in) (auch Zoll)
Fuß (foot)	x 0,3048	Meter
Meter	x 3,281	Fuß (foot)
Meile	x 1,609	Kilometer (km)
Kilometer (km)	x 0,622	Meile
Volumen		
Pints (pts)	x 0,47	Liter
Liter	x 2,1	Pints (pts)
Quart (qt)	x 0,95	Liter
Liter	x 1,06	Quart(qt)
Gallone (gal)	x 3,8	Liter
Liter	x 0,26	Gallone (gal)
Cubic inch (cu/in)	x 16,387	Kubikzentimeter (ccm^3)
Kubikzentimeter (ccm^3)	x 0,0611	Cubic Inch (cu/in)
Drehmomente		
Foot-pounds (ft/lbs)	x 1,3558	Newton-Meter (Nm)
Newton-Meter (Nm)	x 0,74	Foot-pounds (ft/lbs)
Druck		
PSI	x 0,07031	Kilopond/cm^2 (kp/cm^2)
Kilopond/cm^2 (kp/cm^2)	x 14,22	PSI
PSI	x 0,07	Bar
bar	x 14,29	PSI
Gewichte		
pound (lbs)	x 0,4536	Kilogramm
Kilogramm	x 2,205	pound (lbs)
Ounces (oz)	x 28	Gramm
Gramm	x 0,035	Ounces (oz)
Ton	x 0,907	Tonne (t)
Kraft		
pound (lbs)	x 4,45	Newton (N)
Newton (N)	x 0,225	pound (lbs)
PS	x 0,735	Kilowatt (kw)
Kilowatt (kw)	x 1,36	PS
Horsepower (HP)	x 1,015	PS
PS	x 0,985	Horsepower (HP)
Temperatur		
Fahrenheit	-32 dividiert durch 1,8	Grad Celsius

Versandkosten

Wir akzeptieren:

Wir versenden per Nachnahme oder per Vorkasse mit Kreditkarte oder Banküberweisung. Nachnahme bieten wir nur für den innerdeutschen Versand an. Versand in das europäische Ausland erfolgt nur nach Vorkasse per Kreditkarte oder Banküberweisung.

Inland

Versandkostenpauschale bis 31,5kg **€ 5,00**

Nachnahmegebühren betragen € 6,00.

Bei Bezahlung mit Kreditkarte oder Zahlung per Vorkasse entfallen natürlich die Nachnahmegebühren.

Zuschlag Sperrpaket € 6.60 (alles was größer als 120 x 60 x 60 cm ist, bzw. nicht quaderförmig und besondere Behandlung erfordert). Sperrpakete versenden wir nur mit UPS oder GLS!

International

Bitte fragen Sie unsere aktuellen Tarife für den internationalen Versand fallweise an.

© 2007 Cars & Stripes ☎ 05031/515551

Stichwortverzeichnis (klicken Sie bitte auf die Seitenzahlen)

Abgaskrümmer	115
Abgasrückführungsventil	39
ABS-Sensor	27
Achsmanschetten	79
Achsschenkel	79
Anhängekupplungen	109
Anlasser	22
Anlasserkohlen	22
Anlasserritzel	22
Anlasserzahnkranz	70
Ansaugkrümmerdichtsatz	43
Antennenadapter (Radio)	105
Antriebswellen	79
Aschenbechereinsatz	104
Aufkleber	116
Auspuffersatzteile	111+124
Auspuffkrümmerdichtung	43
Auspufftöpfe	124
Automatikgetriebe ⇨ Ersatzteile	68
Automatikgetriebeöl	119
Batterien	23
Benzinfilter	7
Benzinpumpen	23
Benzinpumpenrelais	23
Blinkerhebel	25
Blinkleuchten	93-98
Bremsbeläge	10
Bremskraftverstärker	12
Bremsleitungen	16
Bremslichtschalter	25
Bremspedalgummis	16
Bremssättel	13
Bremssattelkolben	13
Bremssattelschrauben	13
Bremsscheiben	11
Bremsschläuche	12
Bremstrommeln	11
Bordsteinfühler	116
Bypass-Wasserrohr	58
Chrompflegemittel	118
Dachreling	106
Dämmmatte ⇨Motorhaube	85
Deckel für Kühlflüssigkeitsbeh.	57
Dichtmittel (Silikon)	118
Dichtring Zündverteiler	20
Dichtungen ⇨Karosserie	84
Dichtungen ⇨Lenkung	77
Dichtungen ⇨Motor	42
Domlager	80
Dreieckslenker	80
Dreieckslenkerlagerung	78
Drosselklappenpositionsgeber (TPS)	28
Druckschlauch (Servolenkung)	76
ECM (Steuergerät)	23
EGR-Ventil	39
Einsteller für Bremsbacken	10
Einspritzdüse (TBI)	31
Emblem für die Motorhaube	85
Entlüfterschrauben	11+13
Fahrradträger	106
Fahrwerksteile	81
Federn ⇨Hinterachse	83
Federn ⇨Vorderachse	83
Federnsatz für Bremsbacken	10
Felgen	109
Fensterhebermotor	24
Fensterheberschalter	25
Fensterschachtleisten	84
Filterkit ⇨Automatik	68
Filtertrockner - Klimaanlage	66
Flachriemen	9
Flaggen ⇨USA	125
Flammrohrdichtung	45
Flüssigkeitsbehälter	57+102
Froststopfen	34
Fußmatten	107
Gaszüge	39
Gebläsemotor	63
Gelenkwellen	79
Geschäftsbedingungen	129
Getriebeaufhängungen	38
Getriebefilter⇨Automatik	68
Getriebeölkühler	68
Getriebeölleitung	69
Getriebeölpeilstab	70
Getriebeöltemp.-Anzeige	69
Getriebesimmerringe	72
Glühbirnen	104
Griff (Feststellbremse)	15
Gummitülle für PCV-Ventil	8
Gummimanschette Türkontakt	26
Handbremshebel	15
Handbremsseile	14
Handbücher	104
Haubendämpfer (Heckklappe)	90
Hauptbremszylinder	12
Hauptlager	32
Hauptlagerabdichtung	44
Heckklappendichtung	84

© 2007 Cars & Stripes ☎ 05031/515551

Heckscheibendichtung 84
Heizungskühler 56
Heizungsschläuche 2,3l 63
Hi-Jackers 80
Hinterachsteile 82
Höhenstandsensor (Niveauregel.) 81
Hupenschleifring 107
Hydrauliklifter 34
Hydrauliköl (Servolenkung) 75

IAC-Ventil 30
Induktivspule 18
Innenspiegel 101

Kabeladapter (Radio) 105
Kantenschutz 87
Karosseriedichtungen 84
Karosserieteile 85
Keilriemen 9
Keilrippenriemen 9
Kennzeichenbeleuchtung 99
Kernlochdeckelsatz 34
Kick- Downzug 68
Kipphebel 34
Klimakompressor 65
Klimakühler (Condensor) 66
Klimaschläuche 67
Klopfsensor 30
Kolben 33
Kolbenringe 33
Kompressor (Niveauregulierung) 81
Kotflügel 86
Kraftstofffilter 7
Kraftstoffpumpen 23
Kraftstoffpumpenrelais 23
Kugelköpfe ⇨Vorderachse 78
Kühler ⇨Heizung 56
Kühler ⇨Klimaanlage 66
Kühler ⇨Wasser 56
Kühlerdichtmittel 118
Kühlerschläuche 57
Kühlerverschlussdeckel 56
Kühlflüssigkeitsbehälter 57
Kupplung, Schaltgetriebe 70
Kurbelwelle 33
Kurbelwellensensor 29
Kurbelwellensimmerring 44

Lambdasonde 27
Laufrolle 9
Leerlaufregelventil (IAC) 30
Lenkmanschetten 74
Lenkung, komplett 77
Lichtmaschinen 21
Lichtmaschinenkohlen 21
Lichtmaschinenregler 21
Lifter 34
Lüftermotor 59-62
Lüfterflügel 59-62
Lüfterschalter 59-62
Luftfilter 7
Luftmengenmesser (MAF) 30

MAF-Sensor 30
Magnetschalter 22
MAP-Sensor 27
Modellgeschichte 2
Motoraufhängungen 38
Motordichtungen 42
Motorersatzteile 32
Motorhaube 85
Motorhaubendämmmatte 85
Motorölpeilstab 39
Mutter für Sitzschiene 107

Nebelschlussleuchte 99
Nebellampe 94
Neutral-/Park Schalter 26
Niveauregulierung 81
Nockenwelle 32
Nockenwellengehäusedichtung 45
Nockenwellenlager 32
Nockenwellensensor 28

Öffnungszeiten 5
Öl Additiv ⇨SLICK50 117
Öl ⇨Servolenkung 118
Ölablassschraube (Motor) 7
Ölablassschraube (Getriebe) 69
Öldruckgeber 29
Öleinfülldeckel 39
Ölfilter 7
Ölfilteradapter-Dichtung 46
Ölkühlerleitungen 40-41
Ölpeilstäbe (Getriebe) 70
Ölpeilstäbe (Motor) 39
Ölpumpen (Motor) 35
Ölpumpenantrieb 35
Ölpumpensieb 35
Ölwanne (Motor) 37
Ölwannendichtsatz 43
Orifice Ventil Klimaanlage 65
Optioncode-Aufkleber 3

Panhardstab 82
PCV-Ventil 8

© 2007 Cars & Stripes ☎ 05031/515551

PCM (Steuergerät) 23
Pflegemittel 118
Plastikkappen für Radmuttern 108
Pleuel 36
Pleuellager 32
Pleuelschrauben 36

Querlenker 80
Querlenkerbuchsen, -lagerung 78

Radbolzen 108
Radbremszylinder 11
Radioeinbausätze 105
Radlager 83
Radmuttern 108
Rahmenlagerung 88
RAIN X 117
Regenabweiser 108
Reparatur-Handbücher 104
Rückfahrlichtschalter 26
Rückfahrscheinwerfer 99
Rückleuchten 99
Rückstrahler 100

Schalter elektr. Fensterheber 25
Schaltknauf (Schaltgetriebe) 71
Schaltzüge (Schaltgetriebe) 71
Scharniere ⇨Fenster 89
Scharniere ⇨Türen 87
Scheibenwaschdüse 120
Scheibenwaschpumpe 102
Scheibenwaschwasserbehälter 102
Scheibenwischer 102
Scheibenwischergestänge 103
Scheibenwischermotor 103
Scheinwerfer 91
Schiebedachdichtung 84
Schiebetür 86
Schiebetürdichtung 84
Schlauchpaket Klimaanlage 67
Schließzylinder ⇨Heckklappe 90
Schlüsselanhänger 109
Schlüsselkappen 110
Schlüsselrohlinge 110
Schwingungsdämpfer 37
Seitenleuchten-/Blinker 93-98
Serpentinenriemen 9
Servolenkung 77
Servolenkungsöl 118
Servolenkungsschlauch 76
Servopumpe 75
Servopumpendichtsätze 75
Silikon-Dichtmittel 118
Simmerringe Automatikgetriebe 72
Skiträger 106
SLICK 50 117
Sonderteil 2,3l Motor 47
Spannvorrichtung (Keilrippenriemen) 9
Spiegel ⇨aussen 101
Spiegel ⇨innen 101
Spiegelgläser 101
Spurstangenköpfe 74
Stabilisatorgummis 78
Stahlfelge 109
Starterkranz 70
Stellmotor (Zentralverriegelung) 24
Steuergerät (ECM) 23
Steuerketten 37
Steuerkettenführung 2,3l Motor 52
Steuerkettengehäusedichtsatz 44
Steuerkettenspanner 2,3l Motor 52
Stößelstangen 34
Stoßdämpfer 80
Stoßdämpferlagerung 80
Stoßstangen 86

Tankdeckel 104
TBI Dichtung 46
TBI Einspritzanlage 31
TCC Solenoid 73
Temperaturanzeige (Getriebe) 69
Temperaturfühler/-geber 30
Thermostatdichtungen 55
Thermostate 55
Thermostatgehäuse 55
TPS-Sensor 28
Traggelenk 78
Trocknerflasche (Klimaanlage) 66
Türdichtung 84
Türen 86
Türgriffe ⇨aussen 90
Türgriffe ⇨innen 90
Türkontaktschalter 26
Türscharniere 87
TV-Kabel ⇨Getriebe 68

Umrechnungstabellen 126
Unterdrucksensor (MAP) 27
US-Flaggen 125

Ventile (2,3l Motor) 50
Ventildeckeldichtung 43
Ventilschaftdichtungen 44
Verbinder Wasserrohr 58
Verdampfer (Trockner/Klima) 66
Versandkosten 128

Verteiler 20
Verteilerfinger 18
Verteilerkappen 18
Verteilerwelle 20

Wasserkühler 56
Wasserpumpen 55
Wasserpumpendichtung 45
Wasserrohr (Bypass) 58
Wasserrohr (Verbinder) 58
Wegbeschreibung 5
Werkzeug 120
Windabweiser 108
Wischerarme 103
Wischerblätter 102
Wischergestänge 103
Wischerhebel 25

Zahnstangenlenkung+ Dichtungen 77
Zierleisten 87
Zugkabel für Handbremshebel 15
Zugvorrichtungen 109
Zündanlassschalter 26
Zündkabel 17
Zündkerzen 17
Zündkerzenstecker 17
Zündmodule 18
Zündschloss 90
Zündspulen 19
Zündspulenhalter 19
Zündverteiler 20
Zündverteilerdichtung 44
Zündverteilerwelle 20
Zusatzgetriebeölkühler 68
Zusatzheizung/Klimaanlage im Heck 64
Zylinderkopf 36
Zylinderkopfdichtung 42
Zylinderkopfschrauben 43

Impressum:

Fa. Cars & Stripes
Inhaber: Thorsten Meyer-Brandt e.K.
Albert-Einstein-Str. 11
D-31515 Wunstorf
Tel.: +49-5031-515551
Fax.: +49-5031-515552

USTID-Nr.: DE186188448

Eingetragen im Handelregister des Amtgerichtes Hannover.
Registernummer: HRA 110407

© 2007 Cars & Stripes ☎ 05031/515551